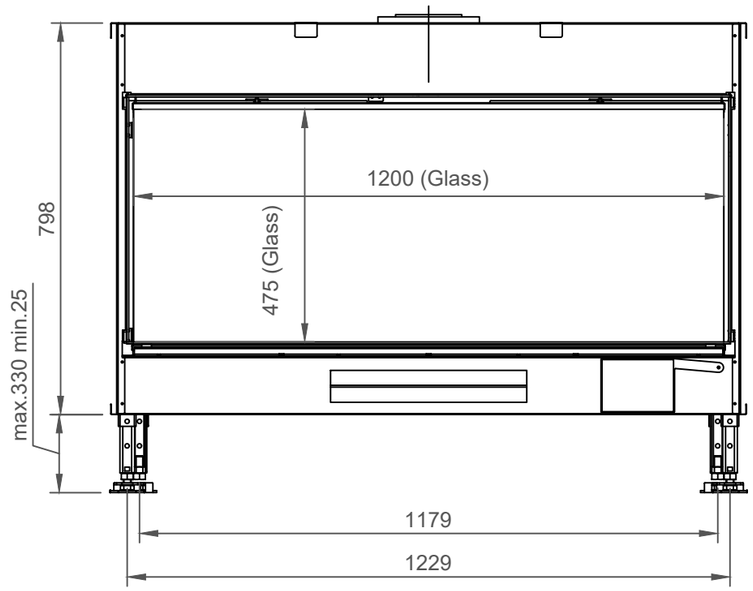
1200 (Glass)
475 (Glass)
798
max.330 min.25
1179
1229

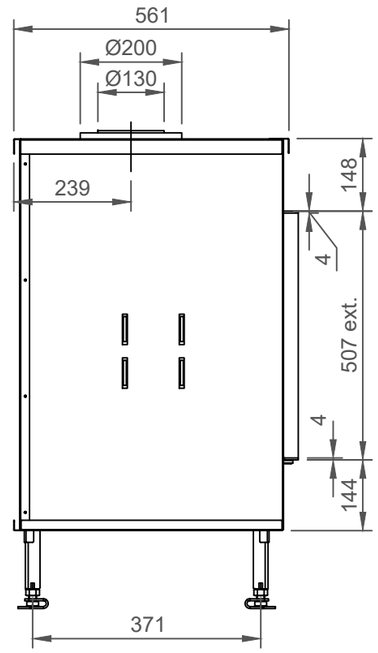
561
Ø200
Ø130
239
148
4
507 ext.
4
144
371

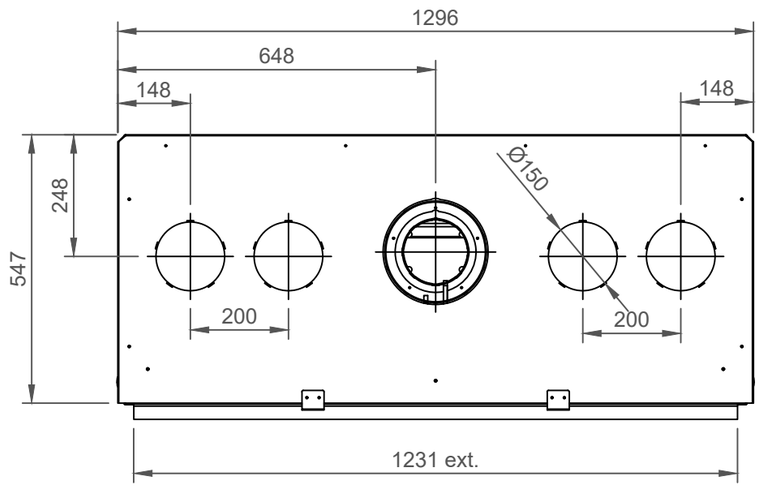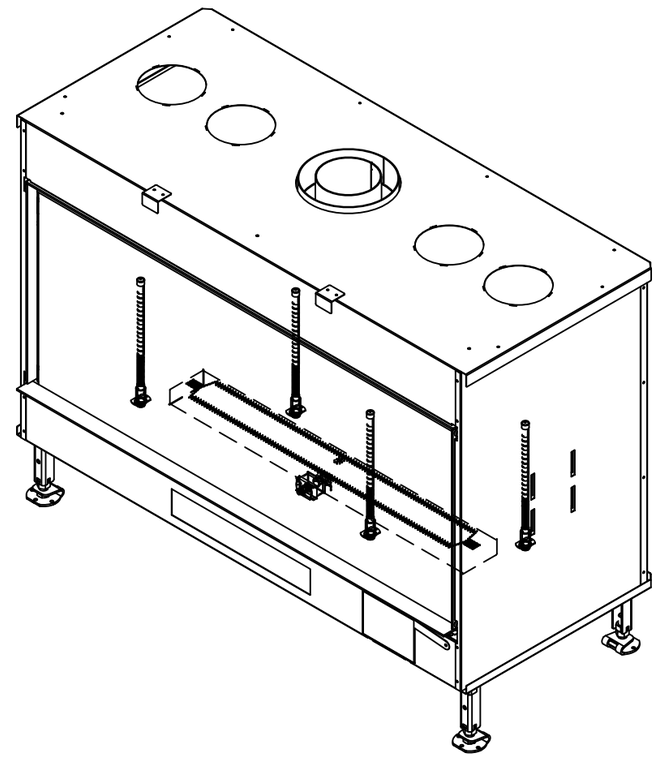
1296
648
148
148
248
547
Ø150
200
200
1231 ext.