INTERRA GAS 60 - 68 - 74

PASSION FOR FIRE

Benutzerhandbuch und Installation

V.11.2022

SEHR WICHTIG

ANLEITUNG FÜR INSTALLATION UND GEBRAUCH
M-DESIGN BRÄNDE.

DER LIEFERANT ÜBERNIMMT KEINE VERANTWORTUNG FÜR EVEN-
TUELLE SCHÄDEN, WENIGER LEISTUNGSFÄHIGE GERÄTE AUFGRUND
VON UNFÄLLEN INFOLGE EINER FALSCHEN INSTALLATION

PASSION FOR FIRE

Zusammenfassung

1. Allgemeines 4
   1.1 Transport und Einbau 4

2. Einbau5
   2.1. Anschluss an die Gasversorgung 5
   2.2. Elektrischer Anschluss 5

3. Einbau des Schornsteins 6

4. Luftströmung 6
   4.1. Natürliche Konvektion 6
   4.2. Konvektion mit Hilfe eines Ventilators (optional) 6
   4.3. Ventilator (optional) 7

5. Erste Benutzung 7

6. Sicherheit und Instandhaltung 8

7. Die Garantie 8
   7.1. Bedingungen und Gegenstand der Garantie 8
   7.2. Bereitstellung 8
   7.3. Haftungsausschluss 8

8. Zeichnungen 9

9. Rahmen (optional) 10

10. Ersatzteile 11

11. Bescheinigungen CE 12

12. Schornsteinkonfiguration (Tableaus) 13-14-15

13. Änderung der internen Luftzufuhr (Luft aus dem Raum) 16

14. Einrichtung von Holzscheiten 17-18-19

15. Fernbedienung 20

1. Allgemeines

Dieser Kamin ist ein Produkt, das auf einem geschlossenen Verbrennungssystem basiert. Er wurde entwickelt, um eine angenehme Atmosphäre und Komfort in Ihrem Wohnzimmer zu schaffen. Es handelt sich um ein effizientes Heizsystem, das den Eindruck erweckt, dass Sie vor einem echten Kaminfeuer sitzen. Kaminöfen mit GAS-Verbrennung basieren auf dem Prinzip des natürlichen Schornsteinzuges. Für dieses System ist es notwendig, zwei konzentrische Rohre zu verwenden. Das innere Rohr sorgt für den Rauchabzug und das äußere Rohr wird für die Zufuhr von Verbrennungsluft verwendet. Der Vorteil dieses Prinzips ist, dass das Gerät keine Abluft aus dem Raum benötigt und unabhängig vom Hausklima funktioniert.

1.1 Transport and installation

- Der INTERRA wird in horizontaler Lage oder - bei Problemen - in einem Winkel von 45° transportiert. Lösen Sie zunächst die Schrauben von den Paletten. (siehe Abb.1).
- Sie können Transporthalterungen (optional) verwenden (siehe Abb.2). Für den Transport befestigen Sie diese dann an den beiden Seiten

Öffnen und Schließen der Tür

Ziehen Sie die Überladebrücke in Ihre Richtung und öffnen Sie das

WENN SICH FETT ODER EINE STAUBSCHICHT AUF DEM GLAS (INNEN ODER AUSSEN) BEFINDET, REINIGEN SIE ES, BEVOR SIE DEN GASKAMIN BENUTZEN. DIE REINIGUNG DES GLASES IST DIE EINZIGE WARTUNG, DIE VOM KUNDEN DURCHGEFÜHRT WERDEN KANN.

2. Installation

Dieses Gerät sollte von Fachleuten begleitet und nach den neuesten Vorschriften installiert werden. Das Gerät ist entsprechend den Angaben aus Ihrer Bestellung entweder für Erdgas oder Propangas ausgelegt. Bevor Sie die Feuerstätte installieren und in Betrieb nehmen, lesen Sie die Anleitung und prüfen Sie die örtlichen Gesetze und diese Art von Feuerstätte (Angabe der Gasart, etc.) und ob das Gerät für Ihre Installationsbedingungen geeignet ist.
Der Installateur muss die folgenden Anforderungen einhalten:
- Das Gerät muss auf Undichtigkeiten und die Ableitung des Rauchgases überprüft werden.
- Die konzentrischen Rohre müssen geprüft werden.
- Die Leistung des Regelventils, die Zündung der Flamme, der Hauptbrenner und das Thermoelement müssen geprüft werden.

Dieses Gerät wurde als geschlossenes Gerät konzipiert.
Geschlossene (versiegelte) Teile können nicht verändert werden, daher kann es auch in geschlossenen Räumen und Räumen mit mechanischer Belüftung des Hauses verwendet werden. Auch in Häusern mit geschlossener Lüftung, wo wirkt als Raumheizung.

Bemerkung: In manchen Situationen ist es einfach, den Kamin mit einem optionalen Ständer zu installieren.

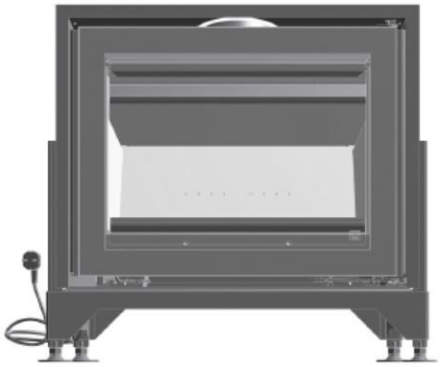

Mit Standfuß

Ohne Ständer

2.1. Gas connection

Der Anschluss darf nur von qualifizierten Fachleuten durchgeführt werden!

GAS-Kamine werden standardmäßig mit einem ½"-GAS-Anschluss mit einem Rohrdurchmesser von 12 mm geliefert. Geschweißte Verbindungen mit Innengewinde Durchmesser von 12 mm ist in Übereinstimmung mit CE-Normen zur Verfügung gestellt. Die Verbindung ist immer auf der linken Größe des Kamins. Vergewissern Sie sich, dass die Gasleitung vor dem Anschluss an den GAS-Kamin keinen Fehler aufweist. Das Gerät sollte immer an den normativ vorgeschriebenen und gültigen Absperrhahn angeschlossen werden. Der Zugang zu diesem Verriegelungshahn muss immer möglich sein.

NEARBOX : Wenn Sie das Gerät an einem Ort aufstellen möchten, an dem nicht genügend Platz unter dem Gerät vorhanden ist, können Sie sich für eine "NEARBOX" entscheiden, die frei neben dem Kamin aufgestellt werden kann. Achten Sie darauf, dass das Gasgerät über eine Luke zugänglich bleibt.

UNDERBOX : Die Gaseinheit befindet sich unter dem Gerät und ist fest installiert.

2.2 Elektrischer Anschluss

Diese Geräte sind mit einer Fernbedienung für 220 V ausgestattet. Ziehen Sie immer den Stecker aus der Steckdose, bevor Sie mit der Wartung beginnen.

3. Installation des Schornsteins (siehe Seite 13, 14 und 15)

Die Installation der konzentrischen Rohre für die Rauchgase muss wie in der Anleitung beschrieben erfolgen. Die einzigen zugelassenen Rohre sind die der Marke ONTOP-Metaloterm. Unser Gaskamin mit ONTOP-Metaloterm ist geprüft und zugelassen. Somit ist die einwandfreie Funktion des Gaskamins nur mit ONTOP-Metaloterm gewährleistet.
Zwischen der Außenrohrwand und der Wand oder Decke sollte ein Mindestabstand von 5 cm eingehalten werden (dies ist der Wärmeschutz gegen Temperaturen von ca. 130° C). Der Übergang der Kaminverlängerungsfrontplatte in der Außenwand muss mit Silikondichtmasse ausgefüllt werden.

4. Luftstrom

Der Kamineinsatz INTERRA kann mit oder ohne vorinstallierten Ventilator bestellt werden. Dies muss bei der Bestellung bestätigt werden.

4.1 Natürliche Konvektion

Ohne Ventilator sind Sie nicht verpflichtet, die Warmluftöffnungen zu benutzen. Wenn sich jedoch über dem Kamin ein dekorativer Holzbalken oder anderes brennbares Material befindet, müssen Sie Warmluftöffnungen installieren.

4.2 Konvektion mittels eines Ventilators (optional)

Der Interra-Kamin mit UNDERBOX muss mit einem Ventilator (vorinstalliert im Kamin) installiert werden, um die Kühlung der Elektronik zu gewährleisten.

Der Interra-Kamin mit NEARBOX: Ventilator ist optional

Wenn Sie sich für den Ventilator entscheiden, wird die Luft von unten angesaugt und anschließend durch das Konvektionsgehäuse geblasen. Das Gebläse wird auf der Rückseite des Geräts montiert. Wenn Sie die Innenverkleidung auf der Rückseite entfernen und die Metallplatte hinter dieser Innenverkleidung abschrauben, haben Sie leichten Zugang zum Lüfter.
Bei Verwendung eines Gebläses ist es nicht zwingend erforderlich, Luftkanäle anzuschließen.konvektion

4.3 Lüfter (optional).

- Das Gebläse (optional) schaltet sich automatisch ein, wenn eine Temperatur von 50°C erreicht wird, und schaltet sich automatisch wieder aus, wenn 30°C erreicht werden.
- Das Gebläse (optional) hört automatisch auf zu arbeiten, wenn Sie die Tür öffnen. Es handelt sich um einen vollautomatisch arbeitenden Ventilator. Es wird kein Dimmer oder Drehzahlregler für den Ventilator verwendet.

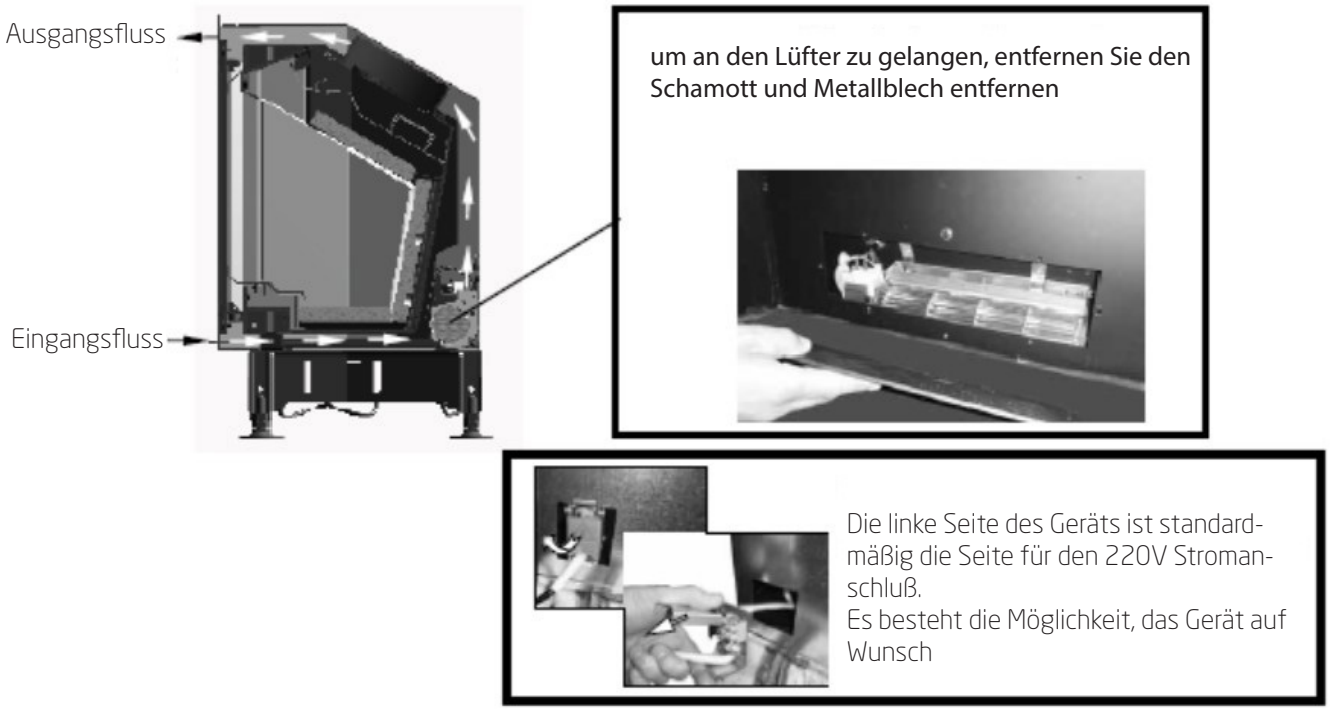

5. Erste Inbetriebnahme

Die Wände und Verkleidungen, die die Feuerstelle neu umgeben, enthalten große Mengen an Feuchtigkeit, die vor der Inbetriebnahme der Feuerstelle erst einmal verdampfen müssen. Andernfalls können sich Verputz und Verkleidung ablösen. Fragen Sie Ihren Installateur, wie viel Zeit zum Trocknen benötigt wird. Machen Sie beim ersten Mal nur ein kleines Feuer. (Was bedeutet Stufe 1-5 auf der Fernbedienung)

.

Beim ersten Anzünden kann unangenehmer Geruch auftreten. Der Geruch kommt von der Schutzfarbe. Diese Gerüche sind unbedenklich. Um sie zu beseitigen, genügt es, für eine ausreichende Belüftung der Räume zu sorgen.

Auf dem Glas kann sich nach dem ersten Anzünden ein leichter Belag bilden. Dies ist die Farbe. Das Glas kann nach dem Abkühlen des Geräts mit dem Reinigungsprodukt Bio-Clean M-Design gereinigt werden. Das Produkt kann später auch zur Reinigung der Glastür verwendet werden.

Die Feuerstelle darf nicht benutzt werden, wenn die Tür ohne Glas ist oder wenn die Tür offen ist. Wenn die Glastür gesprungen oder zerbrochen ist, darf sie nicht benutzt werden, bis das Glas ersetzt ist. Wenden Sie sich in diesem Fall bitte an Ihren M-design-Verkäufer.

6 Sicherheit und Instandhaltung

- Lassen Sie das Gerät mindestens einmal im Jahr von einer qualifizierten Fachkraft überprüfen.
- Beachten Sie die folgenden Punkte:
- Geschlossene Geräte erzeugen sehr hohe Temperaturen, was bedeutet, dass alle Außenflächen (Metallrahmen und Glas) nach einer gewissen Heizzeit sehr heiß sind. Achten Sie darauf, dass kleine Kinder das Glas nicht berühren, da dies zu Verbrennungen führen kann.
- GAS-Kamine werden entweder mit keramischen Holzscheiten, Keramiksteinen, Diamanten oder Saphiren geliefert. Legen Sie niemals andere Gegenstände in die Brennkammer.
- Stellen Sie brennbare Gegenstände weit genug von der Feuerstelle weg (mindestens 1 Meter)!
- Verändern Sie niemals die Einstellungen selbst, da dies zum Erlöschen der Garantie führt. Die Garantie ist dann nicht mehr gültig.
- Die Fernbedienung sollte niemals von Kindern ohne Aufsicht/Kontrolle benutzt werden.
- Lassen Sie den Startpiloten immer eingeschaltet. Das Gerät ist so konzipiert, dass die Flammen nach jeweils 24 Stunden automatisch erlöschen und sofort wieder eingeschaltet werden. Dies ermöglicht der Elektronik die Entladung statischer Elektrizität.
- Wenn der Brenner aus irgendeinem Grund ausgeht, warten Sie 3 Minuten und versuchen Sie dann, das Gerät wieder einzuschalten.

7. Bürgschaft

7.1. Bedingungen und abgedeckte Punkte :

8 Jahre Garantie auf die Hauptstruktur
2 Jahre Garantie auf die Teile
1 Jahr Garantie auf das Gebläse
Keine Garantie auf Glas, Dichtungen und Verkleidung der Brennkammer

7.2. Rückstellung

Dieser Vertrag wird ungültig, wenn die Anweisungen und Richtlinien dieser Betriebsanleitung nicht befolgt werden. Eine Entschädigung während der Garantiezeit erfolgt nur durch Vermittlung des Lieferanten gegen Vorlage der Kaufrechnung. Teile werden nur als Ersatz für defekte Teile geliefert.

7.3. Disclaimer

Beschädigung, Verlust und damit verbundene Störungen:

- Unsachgemäße Installation, falscher Anschluss.
- Transport und Installation.
- Falsche Verwendung.
- Unzureichende Wartung.
- Alle internen Anpassungen oder Umbaumaßnahmen.
- Kosten für Verpackung und Transport.
- Alle Kosten, die nicht im Voraus mit M-design vereinbart wurden.

Seriennummer:
Öffnen Sie die Tür. Über der linken Ecke, hinter dem gebogenen Blech, finden Sie die Seriennummer.

Ihre Nr. : .....

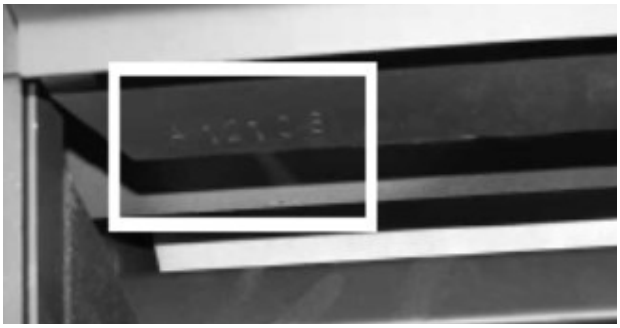

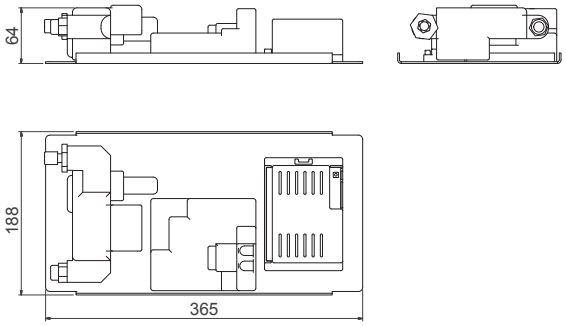

Nearbox

externe Gaseinheit

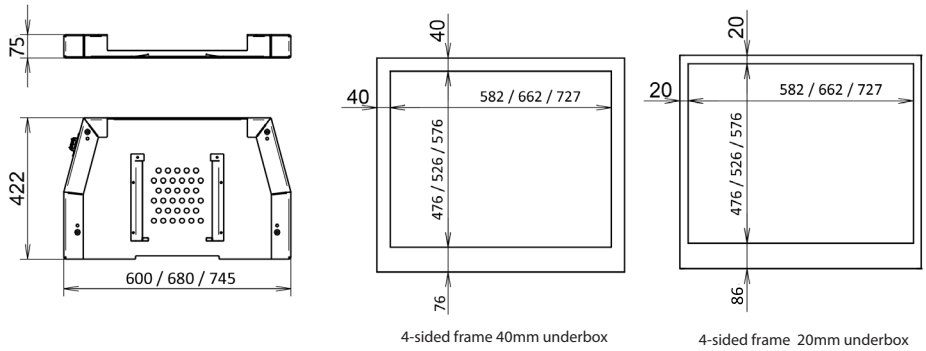

Underbox

Gaseinheit unter dem Gerät

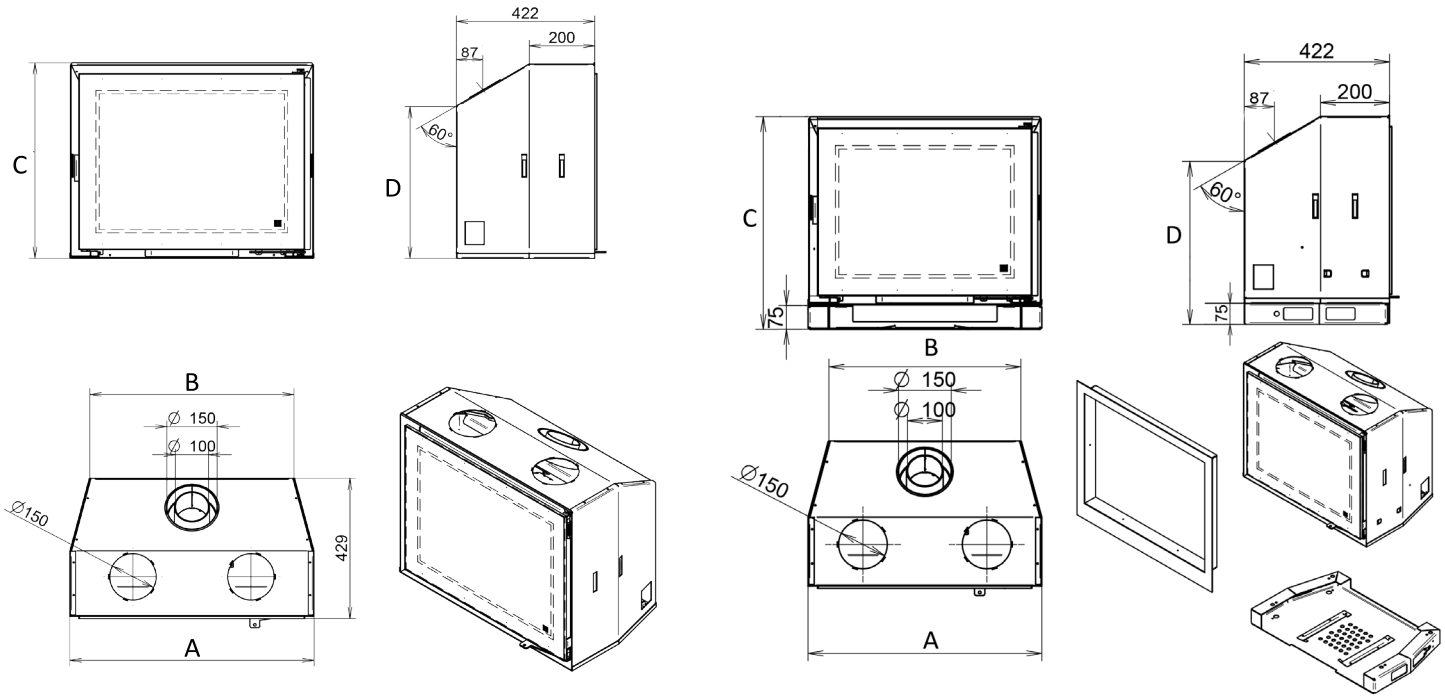

Version mit nearbox

	A	B	C	D
Interra 60	600	478	497,5	363
Interra 68	680	558	547,5	413
Interra 74	745	623	597,5	463

Version mii underbox

	A	B	C	D
Interra 60	600	478	567,5	433
Interra 68	680	558	617,5	483
Interra 74	745	623	667,5	533

Einrichtung von Interra mit Underbox auf einem Tablet.

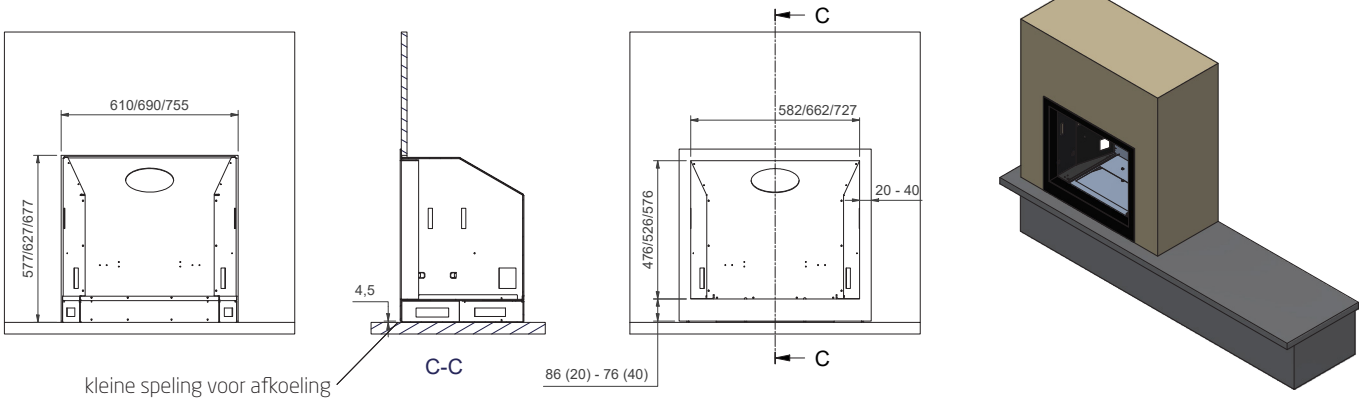

Verwenden Sie den 4-seitigen Standardrahmen 20 oder 40 mm

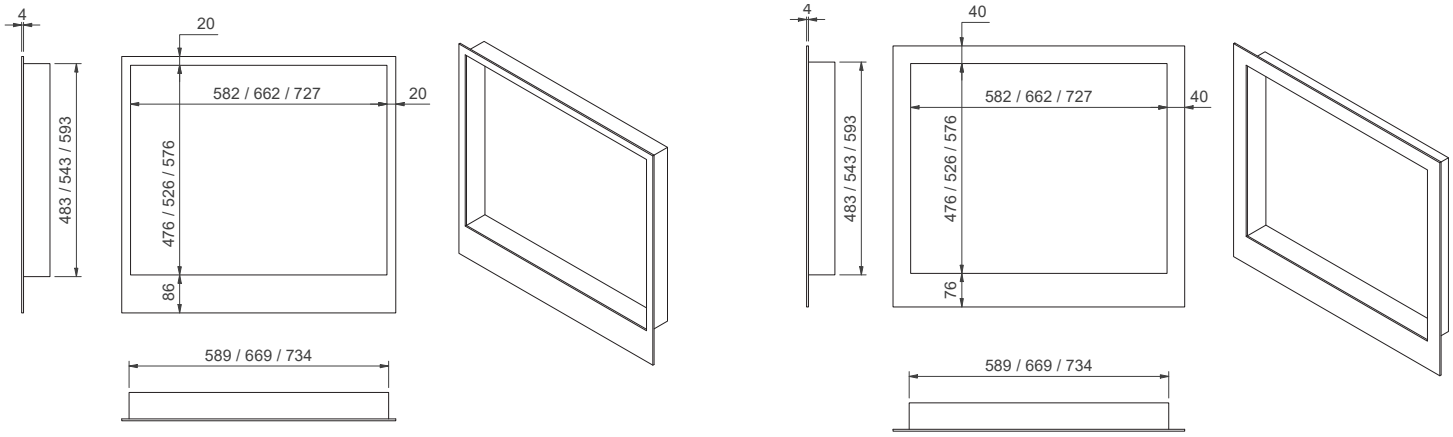

Aufstellen von Interra mit Underbox an einer flachen Wand.

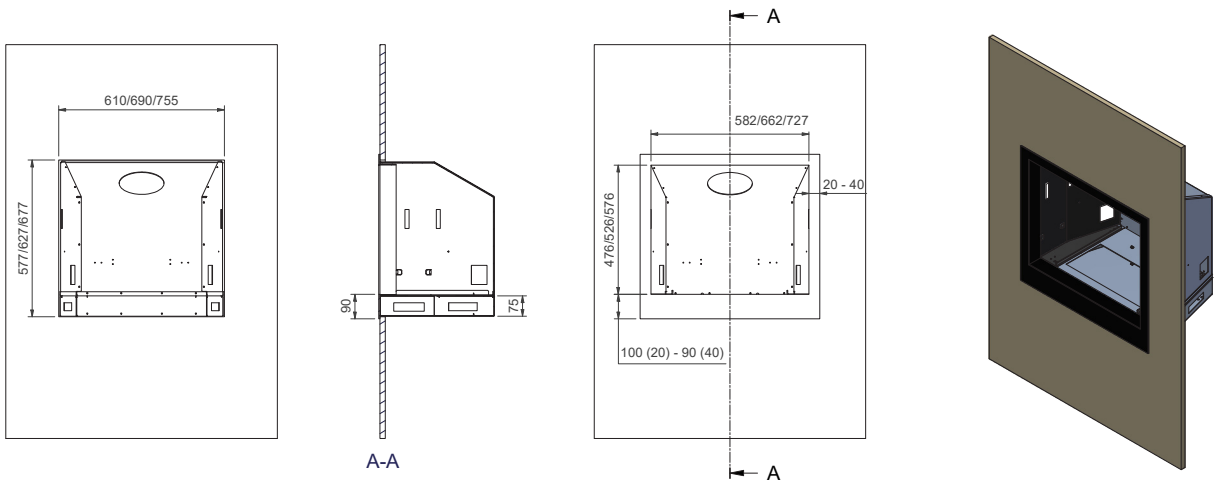

Bitte geben Sie diese Ausführung bei der Bestellung an:
Überlappung unten 100mm (für einen 20mm Rahmen)
Überlappung unten 90 mm (für einen 40-mm-Rahmen)

Achtung: Sehen Sie eine Öffnung im Mantel für die eine Kühlung der Gasbatterie.

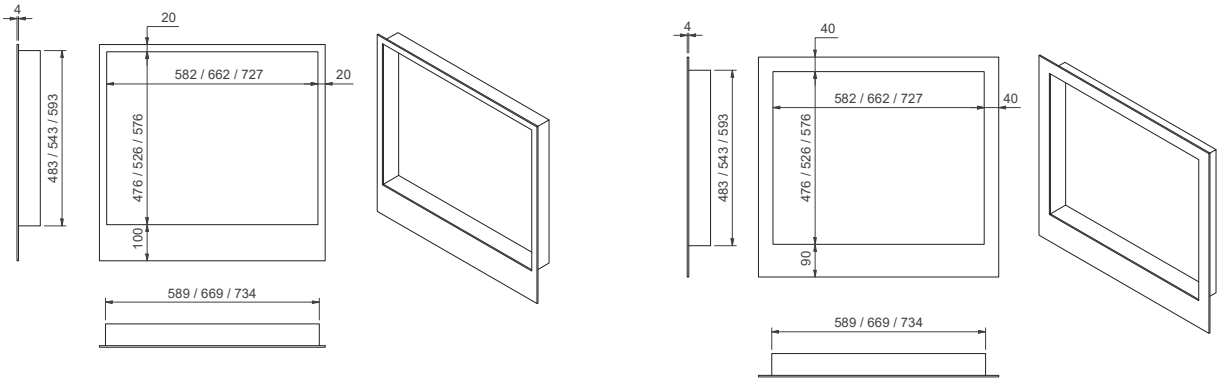

9. Rahmen (optional)

Auf das Modell INTERRA kann ein 4-seitiger oder 3-seitiger Rahmen montiert werden. Diese Rahmen können auch nach der gesamten Installation montiert werden, da sie in die Außenseite des Kamins eingesetzt werden, wie Sie auf den Bildern unten sehen können.

3-seitige Rahmen

4-seitige Rahmen

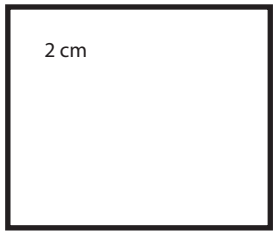

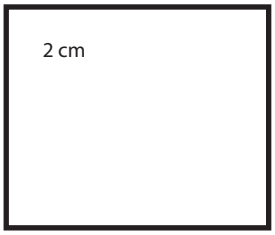

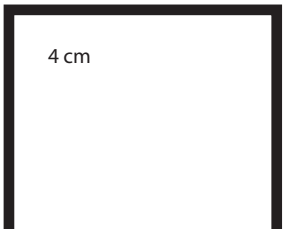

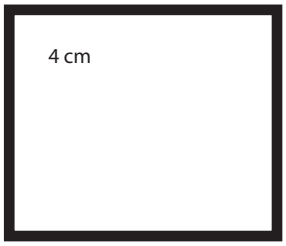

INTERRA GAS

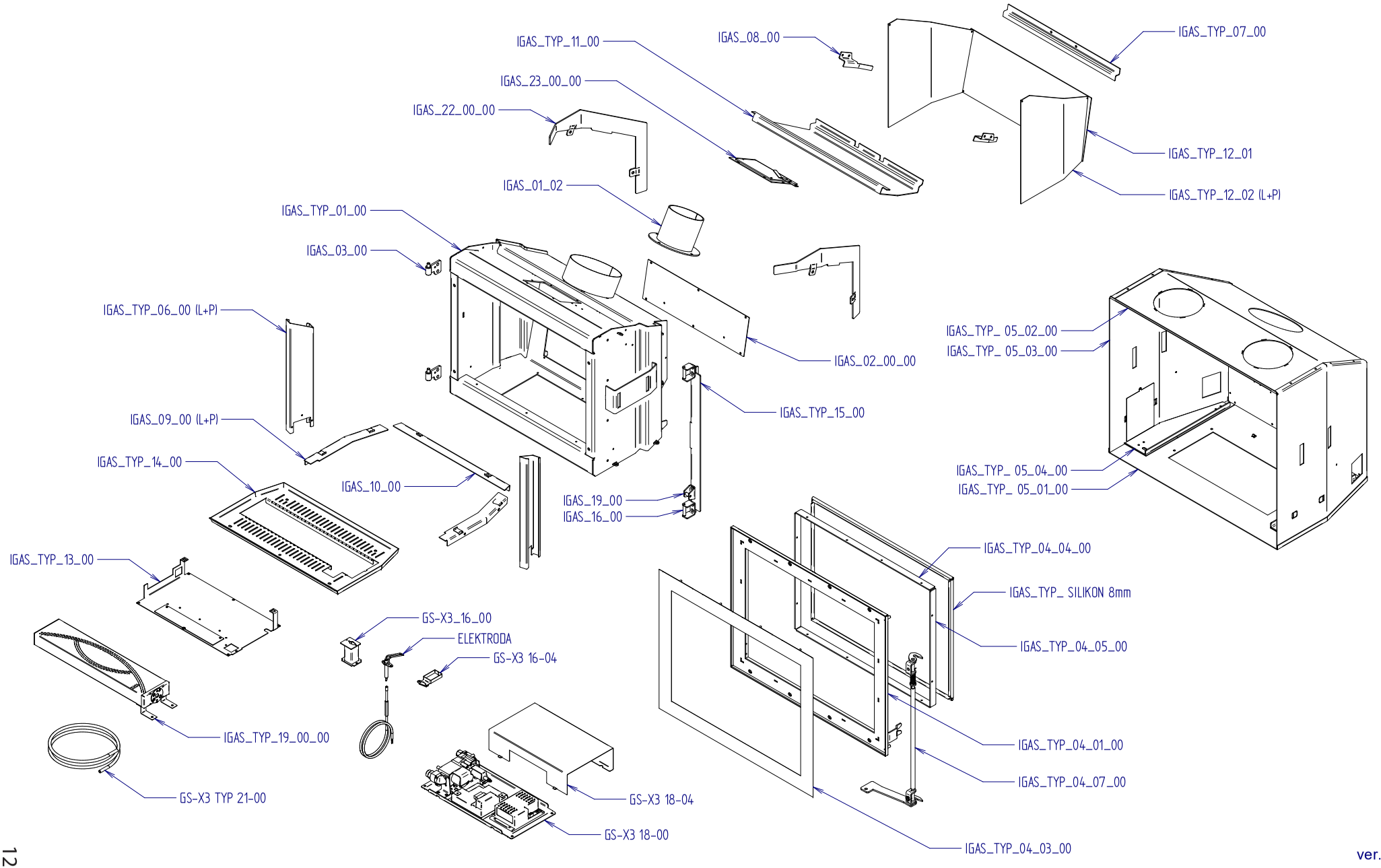

ver. 6.7.2016

BN M-DESIGN

MN INTERRA 60 GAS

CE 1299 10/2016 CE -1299CR0190

Serie N°_____

C	GC	P	Qn(Hi) kW	Pn (Hi) kW	V m³/h
BE/FR	I2E+	G20/G25-20/25mbar	4,2	3,8	0,39
DE/LU/PL	I2E	G20 - 20 mbar	4,2	3,8	0,39
NL	I2L	G25 - 25 mbar	4	3,6	0,41
AT/CH/CY/CZ/DK/ EE/ES/FI/GB/GR/ IE/IT/LT/LV/NO/ PT/RO/SE/SI/SK	I2H	G20 - 20 mbar	4,2	3,8	0,39
BE/CH/CY/CZ/ES/ FR/GB/GR/IE/IT/ LT/PT/SI	I3+	G30/G31- (28-30)/37mbar	4,4	2,8	0,18
CY/DK/EE/HU/IT/ LT/NL/NO/SE/SI/ SK/RO/TR/BG/IS/ LU/MT	I3B/P	G30 - 30 mbar	4,4	2,8	0,17
AT/CH/DE/LU	I3B/P	G30 - 50 mbar	4,4	2,8	0,2

Aardgas/Gaz naturel/Natural Gas/Erdgas G20/20 mbar // G25/25 mbar // G20-G25/20-25 mbar ☐

LPG / GPL / FLÜSSIG GAS G30/(28-30) mbar // G30/50 mbar // G30/G31-(28-30)/37 mbar ☐

Rendementsklasse CE / Categorie Rendement CE / Efficiency class CE / Klasse Wirkungsgrad CE

Aardgas/Gaz naturel/Natural Gas/Erdgas : 1 **LPG / GPL / FLÜSSIG GAS : 2**

BN = merk-marque-brand name-marke
MN = model-type
C = land van bestemming-pays de destination-country of destination-Bestimmungsland
GC = gascategorie-catégorie de gaz-gas category-Gasart
SN = serienummer-numéro de serie-serial number-Seriennummer
PN = pinnumer-numéro pin-pin number-PIN-nummer

B11 / C11 / C31 / C91

230 VAC - 50 Hz
0,025 kW

NL : Raadpleeg eerst zorgvuldig het instructieboekje voordat u het toestel plaatst en in gebruik neemt.De installatie van dit toestel dient te geschieden door een erkend gasinstallateur,volgens de landelijke en plaatselijk geldende voorschriften, in een voldoende geventileerde ruimte.
FR : Avant d'installer et d'utiliser l'appareil, lisez attentivement le livret d'instructions. L'installation de cet appareil être réalisée par un installateur agrée dans un local suffisament ventilé selon les prescriptions nationales et locales en vigueur.
EN : Before installing and use the appliance please read carfully through the instruction manual. The installation needs to be done by a certified gas installer in accordance with the local legislation en rules. The room has to be ventilated sufficiently.
DE : Lesen Sie zuerst sorgfältig das Handbuch, bevor Sie das Gerat aufstellen und in Betrieb nehmen.
Die Installation des Geräts muss durch einen anerkannten Gas-Installateur erfolgen, und zwar nach den nationalen und lokalen Vorschriften. Das Gerat ist nur in ausreichend belüfteten Räumen zu betreiben

BN M-DESIGN

MN INTERRA 68 GAS

CE 1299 10/2016 CE -1299CR0190

Serie N°_____

C	GC	P	Qn(Hi) kW	Pn (Hi) kW	V m³/h
BE/FR	I2E+	G20/G25-20/25mbar	4,7	4,14	0,5
DE/LU/PL	I2E	G20 - 20 mbar	4,7	4,14	0,5
NL	I2L	G25 - 25 mbar	4,5	3,9	0,53
AT/CH/CY/CZ/DK/ EE/ES/FI/GB/GR/ IE/IT/LT/LV/NO/ PT/RO/SE/SI/SK	I2H	G20 - 20 mbar	4,7	4,14	0,5
BE/CH/CY/CZ/ES/ FR/GB/GR/IE/IT/ LT/PT/SI	I3+	G30/G31- (28-30)/37mbar	4,7	3,1	0,21
CY/DK/EE/HU/IT/ LT/NL/NO/SE/SI/ SK/RO/TR/BG/IS/ LU/MT	I3B/P	G30 - 30 mbar	4,7	3,1	0,18
AT/CH/DE/LU	I3B/P	G30 - 50 mbar	4,7	3,1	0,21

Aardgas/Gaz naturel/Natural Gas/Erdgas G20/20 mbar // G25/25 mbar // G20-G25/20-25 mbar ☐

LPG / GPL / FLÜSSIG GAS G30/(28-30) mbar // G30/50 mbar // G30/G31-(28-30)/37 mbar ☐

Rendementsklasse CE / Categorie Rendement CE / Efficiency class CE / Klasse Wirkungsgrad CE

Aardgas/Gaz naturel/Natural Gas/Erdgas : 1 **LPG / GPL / FLÜSSIG GAS : 2**

BN = merk-marque-brand name-marke
MN = model-type
C = land van bestemming-pays de destination-country of destination-Bestimmungsland
GC = gascategorie-catégorie de gaz-gas category-Gasart
SN = serienummer-numéro de serie-serial number-Seriennummer
PN = pinnumer-numéro pin-pin number-PIN-nummer

B11 / C11 / C31 / C91

230 VAC - 50 Hz
0,025 kW

NL : Raadpleeg eerst zorgvuldig het instructieboekje voordat u het toestel plaatst en in gebruik neemt.De installatie van dit toestel dient te geschieden door een erkend gasinstallateur,volgens de landelijke en plaatselijk geldende voorschriften, in een voldoende geventileerde ruimte.
FR : Avant d'installer et d'utiliser l'appareil, lisez attentivement le livret d'instructions. L'installation de cet appareil être réalisée par un installateur agrée dans un local suffisament ventilé selon les prescriptions nationales et locales en vigueur.
EN : Before installing and use the appliance please read carfully through the instruction manual. The installation needs to be done by a certified gas installer in accordance with the local legislation en rules. The room has to be ventilated sufficiently.
DE : Lesen Sie zuerst sorgfältig das Handbuch, bevor Sie das Gerat aufstellen und in Betrieb nehmen.
Die Installation des Geräts muss durch einen anerkannten Gas-Installateur erfolgen, und zwar nach den nationalen und lokalen Vorschriften. Das Gerat ist nur in ausreichend belüfteten Räumen zu betreiben

BN M-DESIGN

MN INTERRA 74 GAS

CE 1299 10/2016 CE -1299CR0190

Serie N°_____

C	GC	P	Qn(Hi) kW	Pn (Hi) kW	V m³/h
BE/FR	I2E+	G20/G25-20/25mbar	6	5,6	0,62
DE/LU/PL	I2E	G20 - 20 mbar	6	5,6	0,62
NL	I2L	G25 - 25 mbar	5,8	5,4	0,65
AT/CH/CY/CZ/DK/ EE/ES/FI/GB/GR/ IE/IT/LT/LV/NO/ PT/RO/SE/SI/SK	I2H	G20 - 20 mbar	6	4,8	0,62
BE/CH/CY/CZ/ES/ FR/GB/GR/IE/IT/ LT/PT/SI	I3+	G30/G31- (28-30)/37mbar	5,8	4,8	0,28
CY/DK/EE/HU/IT/ LT/NL/NO/SE/SI/ SK/RO/TR/BG/IS/ LU/MT	I3B/P	G30 - 30 mbar	5,8	4,8	0,25
AT/CH/DE/LU	I3B/P	G30 - 50 mbar	5,8	4,8	0,29

Aardgas/Gaz naturel/Natural Gas/Erdgas G20/20 mbar // G25/25 mbar // G20-G25/20-25 mbar ☐

LPG / GPL / FLÜSSIG GAS G30/(28-30) mbar // G30/50 mbar // G30/G31-(28-30)/37 mbar ☐

Rendementsklasse CE / Categorie Rendement CE / Efficiency class CE / Klasse Wirkungsgrad CE

Aardgas/Gaz naturel/Natural Gas/Erdgas : 1 **LPG / GPL / FLÜSSIG GAS : 2**

BN = merk-marque-brand name-marke
MN = model-type
C = land van bestemming-pays de destination-country of destination-Bestimmungsland
GC = gascategorie-catégorie de gaz-gas category-Gasart
SN = serienummer-numéro de serie-serial number-Seriennummer
PN = pinnumer-numéro pin-pin number-PIN-nummer

B11 / C11 / C31 / C91

230 VAC - 50 Hz
0,025 kW

NL : Raadpleeg eerst zorgvuldig het instructieboekje voordat u het toestel plaatst en in gebruik neemt.De installatie van dit toestel dient te geschieden door een erkend gasinstallateur,volgens de landelijke en plaatselijk geldende voorschriften, in een voldoende geventileerde ruimte.
FR : Avant d'installer et d'utiliser l'appareil, lisez attentivement le livret d'instructions. L'installation de cet appareil être réalisée par un installateur agrée dans un local suffisament ventilé selon les prescriptions nationales et locales en vigueur.
EN : Before installing and use the appliance please read carfully through the instruction manual. The installation needs to be done by a certified gas installer in accordance with the local legislation en rules. The room has to be ventilated sufficiently.
DE : Lesen Sie zuerst sorgfältig das Handbuch, bevor Sie das Gerat aufstellen und in Betrieb nehmen.
Die Installation des Geräts muss durch einen anerkannten Gas-Installateur erfolgen, und zwar nach den nationalen und lokalen Vorschriften. Das Gerat ist nur in ausreichend belüfteten Räumen zu betreiben

12. Einbau des Schornsteins

Installieren Sie die konzentrische Abgasleitung wie von ONTOP - METALOTERM angegeben. Die einzigen zugelassenen Rohre sind ONTOP Metaloterm™. ONTOP-METALOTERM hat unsere Geräte mit diesen Rohren getestet und wir garantieren ein gutes Funktionieren des Geräts nur mit diesen Rohren. Zwischen der Außenwand des Rohrs und der Wand oder der Decke sollten Sie einen Abstand von mindestens 50 mm einplanen und einen Schutz, der gegen Temperaturen von ca. 130°C geeignet ist. Der Durchgang der Frontplattenverkleidung in der Außenwand muss mit Silikonkitt ausgefüllt werden.

Abb. 1 Dachausstieg (c $_{31}$)

Dies wird bei einem Dachausstieg ≥ 3m empfohlen

Ø 150/100		
Gerät	C (min)	C (max)
Interra 60-68	4 m	18m
Interra 74	4 m	18m

Abb.1

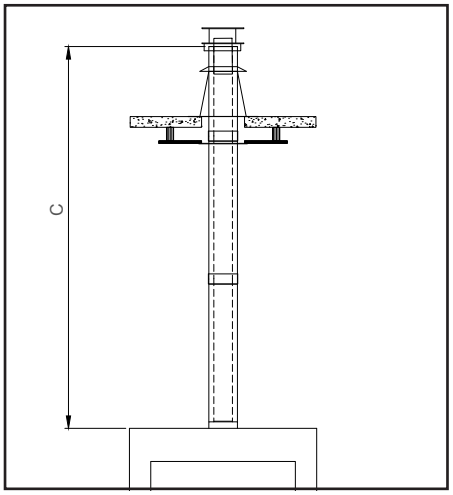

Abb. 2 Dachausstieg über den bestehenden Schornstein (c 91)

Ø 150/100		
Gerätt	C (min)	C (max)
Interra 60-68	4 m	18m
Interra 74	4 m	17m

Abb.2

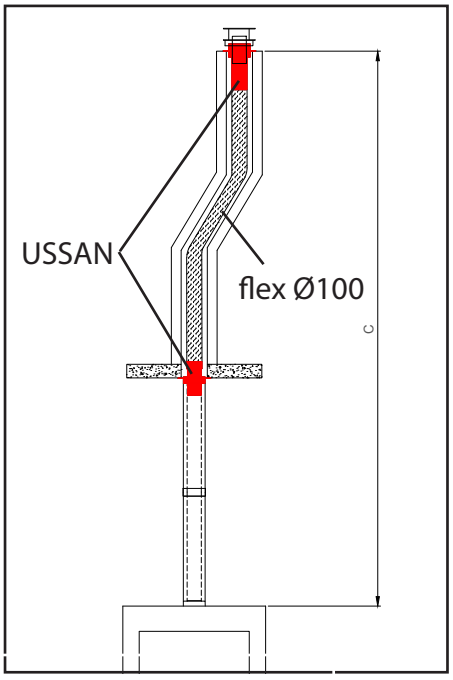

Die Verwendung des Terminierungssatzes USSAN ist bei der Positionierung obligatorisch.

Dieses USSAN-Stück muss am Dach abgedichtet werden!

Abb.3

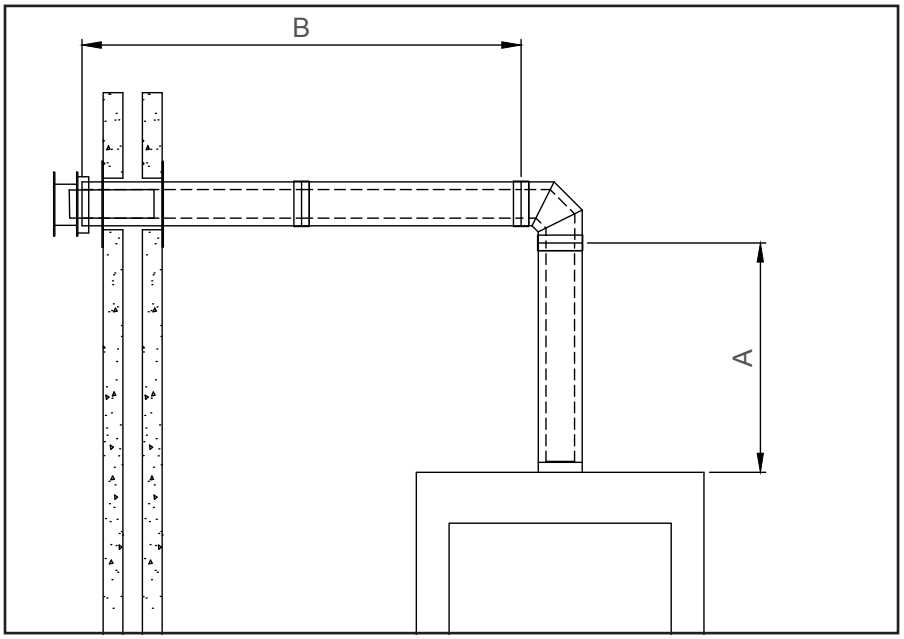

Ø 150/100			
Gerät	A (min)	B (min)	B (max)
Interra 60-68	1 m	Wandausgang	A+8m
Interra 74	1 m	Wandausgang	A+7m

Wichtig: Achten Sie darauf, dass jedes horizontale Teil keine negative Neigung in Richtung des Auslasses aufweist. Wenn möglich, ist es sogar besser, eine leichte Neigung von 2 oder 3 Grad nach oben zu haben, um Regen und Staunässe im Rohr zu vermeiden. Installieren Sie den Wandauslass wie in Abb. 1

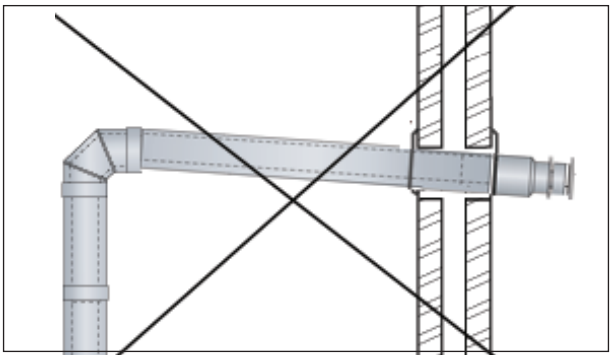

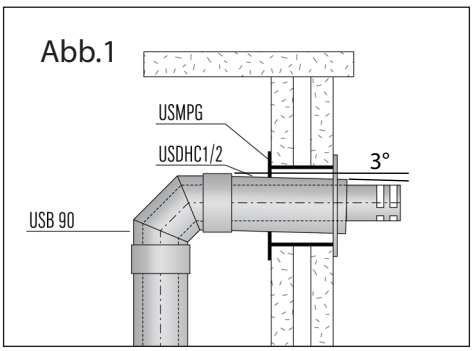

Abb. 4 Dachausstieg mit Kurve

Abb.4

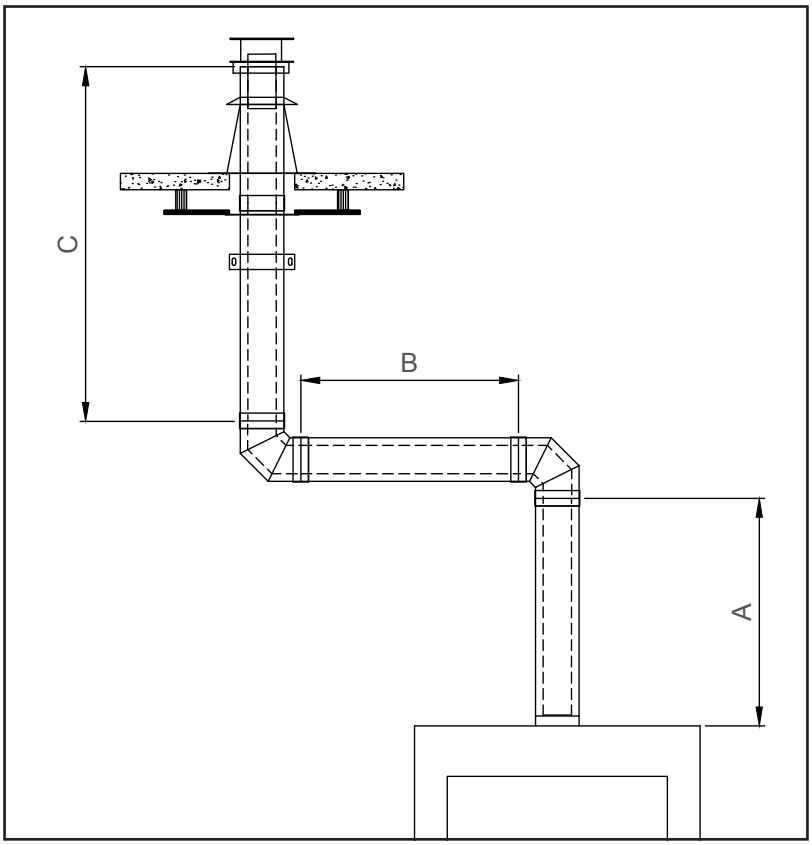

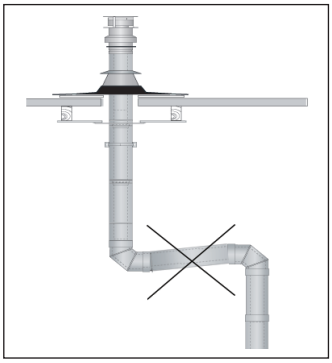

Ø 150/100				
Gerät	A (min)	B (max)	C (min)	(A+B+C)max
Interra 60-68	1 m	A+C	B-A	16m
Interra 74	1 m	(A+C) -0,5m	B-A	15m

Appliance	Ø 150/100
Interra 60-68-74	für jede 90°-Biegung 1 m horizontal abziehen oder 1 m vertikal hinzufügen
Interra 60-68-74	für jede 45°/30°/15°-Biegung 0,5 m horizontal abziehen oder 0,5 m vertikal hinzufügen

13. Modifizierung der internen Luftzufuhr

1. für Änderungen an der internen (unteren) Luftzufuhr den Boden demontieren (Anmerkung: für besseren Zugang und Manipulationen kann man auch den Brenner demontieren)

2. Schrauben Sie den Deckel auf die Löcher in der Seite

3. Entfernen Sie die Isolierung und setzen Sie den Gleichrichter mit der Abdeckung auf die mittlere Abschirmung (Abb. 3).

4. Montage des Bodens und der Brennerrückwand

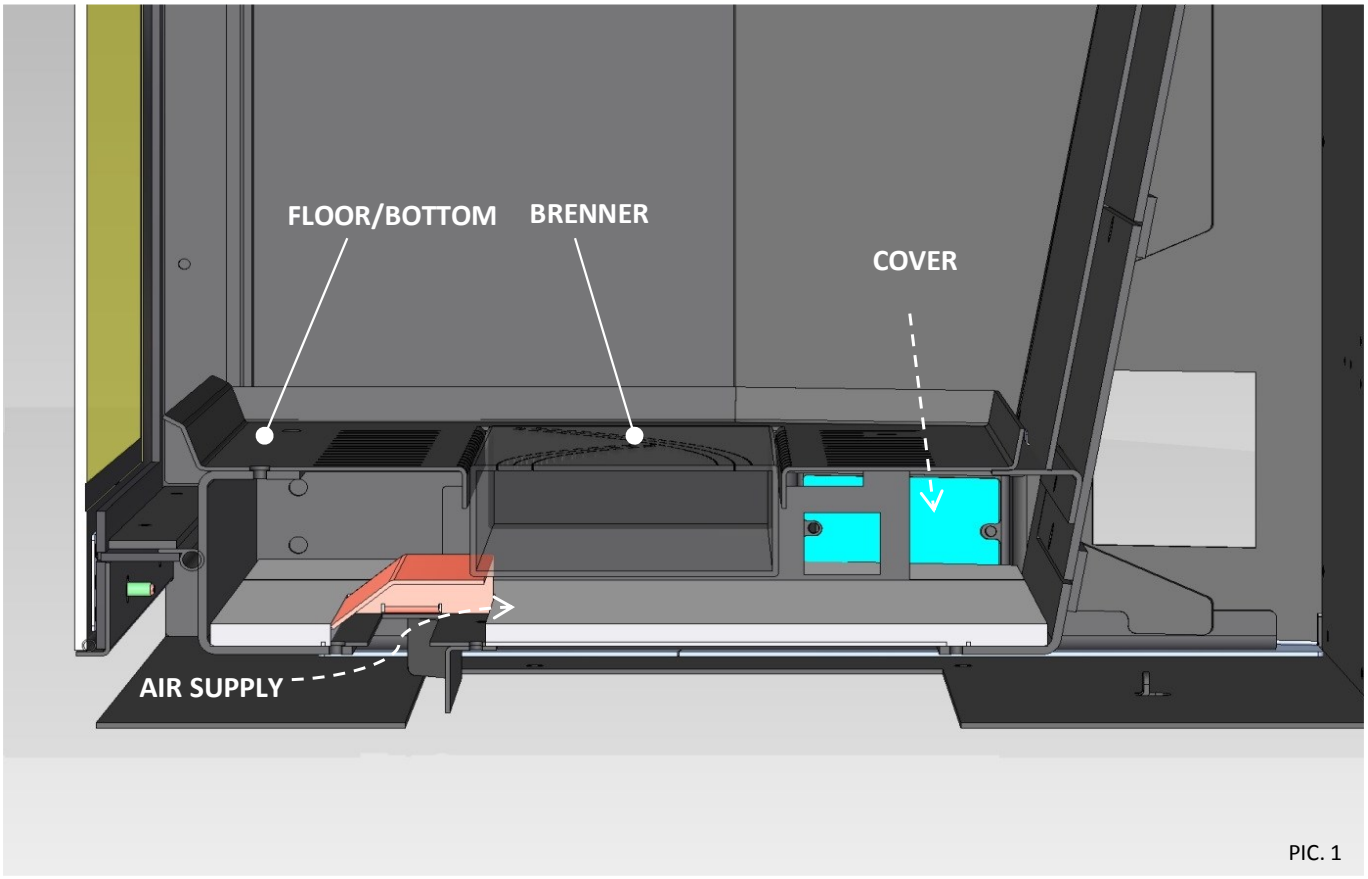

PIC. 1

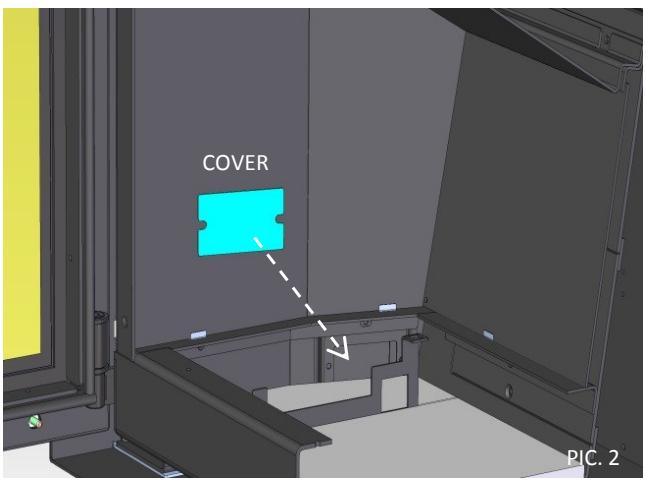

PIC. 2

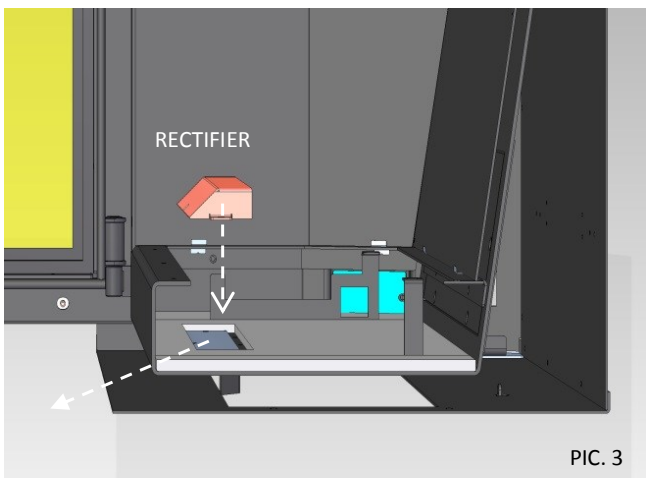

PIC. 3

14. Holzstämme einrichten Interra 60-68-74

- Vergewissern Sie sich, dass die Zündflamme ausgeschaltet ist und dass der Ofen abgekühlt ist.
- Öffnen Sie das Fenster
- Legen Sie das mitgelieferte Material bereit. Es ist ausreichend Material vorhanden. Unser Gerät ist für diese Materialien zugelassen, verwenden Sie also bitte keine anderen Produkte. Andere dekorative Produkte sind in unseren Geräten verboten. Bitte verändern Sie nicht die gelieferten Mengen.

Achtung: keine Gegenstände auf die Zündflamme legen. Bei der Anordnung der Holzscheite ist die folgende Reihenfolge einzuhalten

Legen Sie die großen Imitationskohlestücke um den Brenner herum.

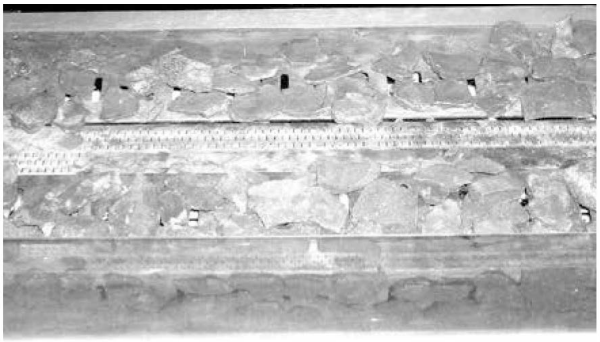

Lege die kleinen Kohleimitate auf den Brenner und lege sie hier und da um die großen Kohlestücke herum.

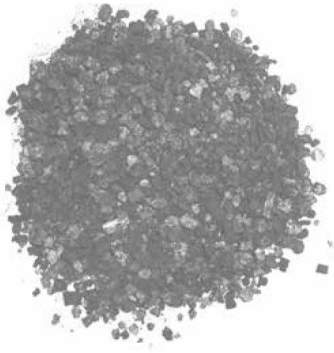

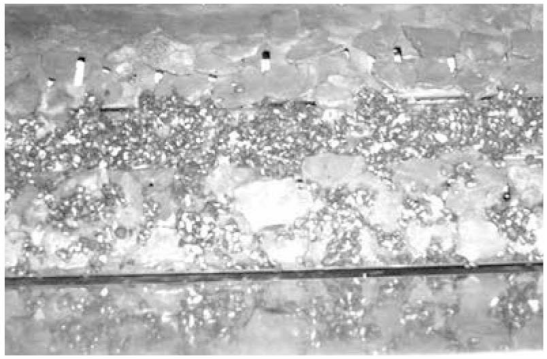

INTERRA
60-68-74 Gas/Gaz

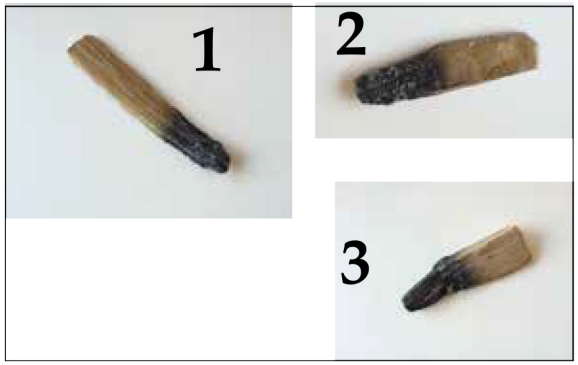

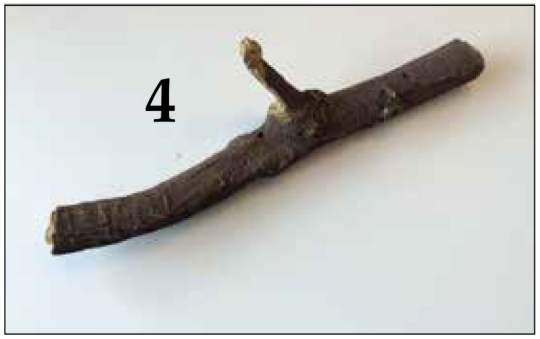

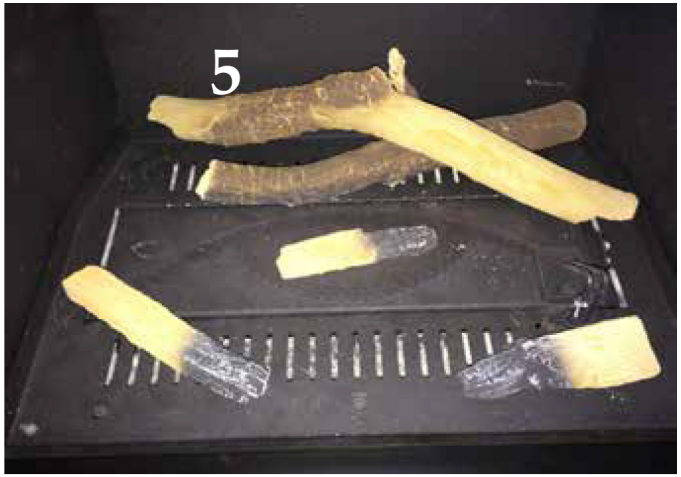

INTERRA
60-68-74 Gas/Gaz

1. Erstinbetriebnahme (Registrierung der Fernbedienung)

1 2

Halten Sie die Menütaste gedrückt, bis 24:00 oben links erscheint (1).

Drücken Sie kurz, bis “bnd” angezeigt wird (2).

Dieser Bildschirm ist sichtbar, wenn die Fernbedienung nicht eingeloggt ist. Das Symbol blinkt. Vergewissern Sie sich, dass der Kamin nicht länger als 5 Minuten eingeschaltet war, und beginnen Sie mit dem Einbuchen:

Drücken Sie die Tasten und gleichzeitig bis der folgende Bildschirm erscheint

2. Anzünden des Kamins

Drücken Sie gleichzeitig kurz auf und

Sie können den Zündstift ticken hören. Das Ticken dauert etwa 8 Sekunden. Bei der ersten Inbetriebnahme kann es sein, dass der Brenner nicht sofort anspringt, weil die Leitungen noch nicht vollständig entlüftet sind. Sie können dies bis zu 5 Mal versuchen, bevor das Gerät sicher anspringt. Sollte dies nicht gelingen, wenden Sie sich bitte an Ihren Installateur.

3. Manuelle Bedienung

Beim Start wird der Brenner gezündet.

Sobald Sie eine Flamme haben, können Sie die Flammenhöhe einstellen.

Der Bildschirm schaltet automatisch auf manuellen Betrieb um (Flammenhöhenkontrolle).

Drücken Sie auf , bis Sie die Zahl 15 sehen.

Dies ist die maximale Flammenhöhe.

Wählen Sie dann eine Flammenhöhe mit den Tasten und Tasten eine Flammenhöhe von 1 bis 15

4. ECO WAVE

ECO WAVE : Jedes Modell wird serienmäßig mit einem ECO-WAVE geliefert

ECO-WAVE ist ein automatischer Zyklus von schwankenden Flammen

Bei jedem Neustart des Kamins wird der Kamin im ECO-WAVE

Das Symbol zeigt an, dass WAVE aktiviert ist

Ausschalten WAVE →

Drücken Sie einmal kurz die Menütaste und “1” erscheint

→

Pfeil nach oben oder unten drücken
Es erscheint “0” (=WAVE aus)
Bestätigen Sie mit

5.Thermostatische Einstellung °C

1 2 3 4

Wenn Sie auf thermostatische Steuerung umschalten wollen, gehen Sie wie folgt vor:

Drücken Sie die Menü taste 3 Mal, bis Sie auf den Bildschirm mit den Symbolen gemäß Abbildung 2 gelangen. Drücken Sie oder , bis Sie die Symbole und °C das Blinken (2) sehen.

Bestätigen Sie die Auswahl durch Drücken von (3) .

Mit den Tasten und wählen Sie eine Temperatur aus (4).

Halten Sie die Fernbedienung nicht in die Nähe des Feuers. Der Temperaturfühler befindet sich im Inneren der Fernbedienung.

Um zur Flammenhöhe zurückzukehren, folgen Sie denselben Schritten, bis und blinken. Bestätigen Sie Ihre Wahl mit

Ausschalten des Kamins :

Drücken Sie einmal , um den Kamin auszuschalten. Der Kamin wird mit 1 oder mehreren Brennern in Betrieb genommen je nachdem, ob die Option “b” (2x auf die Menütaste drücken) auf “0” oder “1” eingestellt ist.