LUNA DIAMOND GAS

1000-1150-1300-1600-1900 DH-CL-CR-DC

MONTAGE- UND BEDIENUNGSANLEITUNG

PASSION FOR FIRE

11-2019

SEHR WICHTIG

EMPFEHLUNGEN FÜR DEN EINBAU EINES M-DESIGN GASKAMINES.

IM FALLE EINES UNSACHGEMÄSSEM EINBAUS BZW-NICHTBEACHTUNG UNSERER GEMÄSS UNSEREN EIN-BAUEMPFEHLUNGEN ÜBERNEHMEN WIR KEINE HAFT-UNG FÜR SACH-ODER PERSONENSCHÄDEN.

PASSION FOR FIRE

M-design Gas Kamine müssen jede 2 Jahre kontrolliert werden und erhalten sie eine Wartung. Diese ist auch wichtig, um ihre Garantie zu behalten. Wenn Dies nicht beachtet wird, dann verfällt die Garantie.

INHALTSVERZEICHNIS

1. ALLGEMEINES..... 5

2. ANSCHLUSS 5

3. EINBAU DES GASKAMINS..... 6
3.1.1 Platzierung des Kamins 6
3.1.2 Nearbox 7
3.1.3 Gasanschluss..... 8
3.1.4 Elektroanschluß 9
3.1.5 Der Umbau des Gerätes Gas - Propan (oder umgekehrt) 9

4. AUFSTELLUNG DES KAMINS..... 9-14

5. ISOLIERUNG UND FERTIGSTELLUNG (KONVEKTION). 14

6. KONVEKTION UND WARMLUFTAUSGÄNGE..... 15-18

7. PLATZIERUNG DER HOLZSCHEITE..... 19-28

8. ERSTE INBETRIEBNAHME..... 29

9. SICHERHEIT, WARTUNGSEMPFEHLUNGEN..... 29

10.GARANTIE 25

11. FERNBEDIENUNG 26-28

12. ZEICHNUNGEN..... 29-35

13. TYPENSCHILD..... 36-38

14. CE CERTIFIKATEN 39-41

15. ERSATZTEILE..... 42-44

ÖFFNEN UND SCHLIESSEN DER SICHTSCHEIBE

Für ein erstes Mal sollten Sie die Fenster und die Freisetzung von Staub und Fettflecken reinigen. Dies ist auch der einzige Wartungsvorgang, der vom Benutzer auf dem Gerät ausgeführt werden können.

Durch ein patentiertes System, kann leicht die Tür in einem Winkel von 45° geöffnet werden, um eine benutzerfreundliche Reinigung des Fensters zu ermöglichen

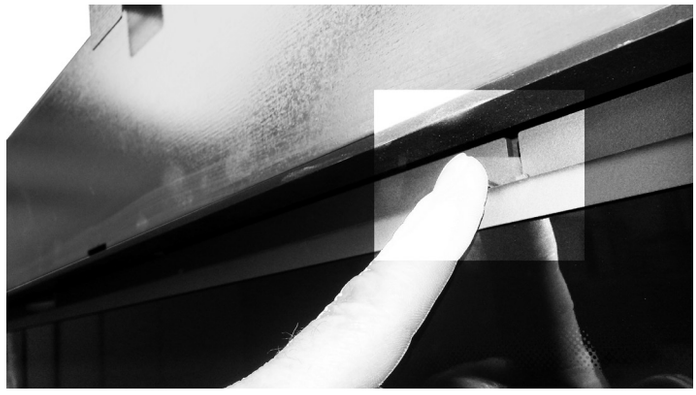

Offen

Oberhalb der Glas (unter der oberen Leiste) mit Haken (links, rechts und in der Mitte). Drücken Sie nach oben mit den Fingern. Das Fenster kann geöffnet werden.

Schließen

Zum Schließen sanft (aber nicht zu weich) speichert. Fenster gegen den Haken, so dass es Lasche hängt. Überprüfen Sie, ob alle Haken eingehängt werden.

1. Allgemeines

Dieser Heizeinsutz ist ein Produkt auf Basis eines geschlossenen Verbrennungssystems, der zur Schaffung eines angenehmen Wohnklimas in ihrem Wohnzimmer konzipier wurde. Er stellt eine effiziente Wärmequelle dar und vermittelt den Eindruck eines echten Kaminfeuers. Die Kamine mit Entlüftungsgasbrenner basieren auf dem Prinzip eines natürlichen Kaminzugs, wobei das Verbrennungsgas nach außen abgegeben und die für die Gasverbrennung notwendige Verbremingsluft (Sauerstoff) von außen zugeführt wird. Hierfür wirch ein konzentrische Abgasrohre verwendet. Das innere Leitungsrohr sichert die Abgabe des verbrannten Gases und das äußere Abgasrohr dient zur Luftzufuhr für die Verbrennung. Der Vorteil dieses Prinzips liegt darin, daß das Gerät keine Luft aus dem Raum entzieht und unabhängig von dem im Haus vorherrschenden Wohnklima arbeitet.

2. Anschluss

Der Kamin sollte nur von einem Fachbetrieb gemäß der neuesten gültigen Vorschriften angeschlossen werden. Auf der Basis Ihrer Bestellangaben handelt es sich um ein Gerät, das entweder für Erd- oder Propangas konzipiert ist. Lesen Sie die Anleitungen vor dem Einbau und der Inbetriebnahme des Geräts. Überprüfen Sie vor dem Einbau des Kamins, die örtlichen Vorschriften hinsichtlich dieses Ofentyps (Kennzeichnung der Gaskategorie, etc...) und ob der Kamin für ihre Einbaugegebenheiten geeignet ist.

> **HINWEIS**: Der Kamin muß an den Gastyp angeschlossen werden, der auf dem Gerät vermerkt ist. Schließen Sie niemals einen Propangasbrenner an Erdgas oder umgekehrt an!

Der Installateur muß folgendes zwingend beachten:

-Das Gerät muß auf Gasdichtigkeit und auf Rauchgasabzug überprüft werden.
-Die Funktionsfähigkeit der konzentrischen Leitungsrohre muß überprüft werden.
-Die Funktionsfähigkeit des Regelventils, der Zündvorrichtung der Dauerzündflamme, des Hauptbrenners und des Thermoelements muß überprüft werden.

Dieses Gerät wurde im Werk programmiert und versiegelt. Die versiegelten Teile dürfen nicht modifiziert werden. Das Gerät kann daher auch in geschlossenen raumen und mit einer mechanischen Belüftung ausgestatteten Wohnungen eingebaut werden. Selbst in Wohnungen mit geschlossenem Belüftungssystem ist es als Raumheizung einsetzbar

3. Einbau des Gaskamins

Nach Überprüfung des Kamineinsatzes kan dieser eingebaut werden.

3.1.1 Platzierung des Kamins

Stellen Sie den Kamin auf einen standfesten Boden und stellen Sie die Regelfüße zur Nivellierung ein (Bild 1).

> STELLEN SIE NIEMALS DEN KAMIN OHNE EINSTELLUNG DER REGELFÜSSE DIREKT AUF DEN BODEN. DIESES GERÄT MUSS VON UNTEN KONVEKTIONSLUFT AUFNEHMEN KÖNNEN.

Minimale/Maximale Höheneinstellung des Kamins:

Einstellen der Höhe des Hauses Min Max 35mm bis 450mm

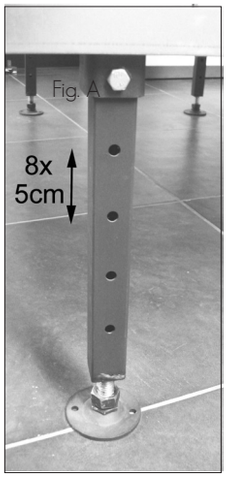

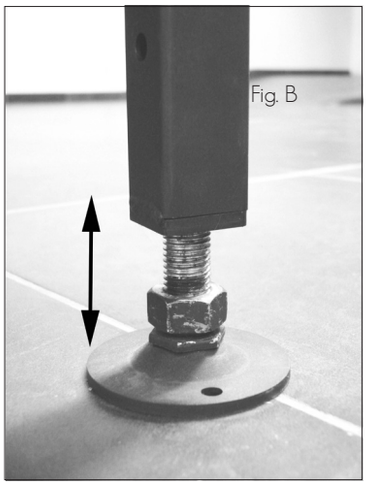

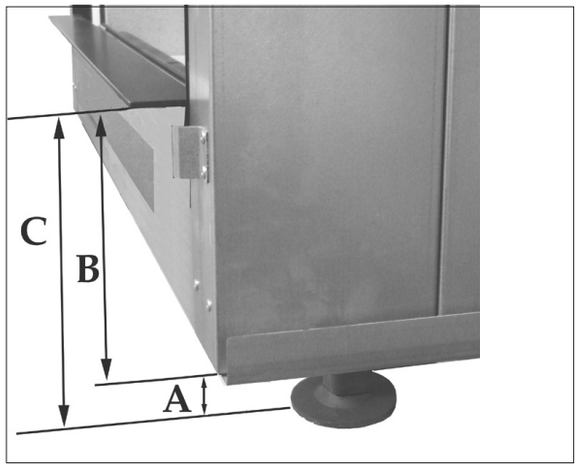

A min = 3,5 cm
B = 14.5 cm
C min = 18 cm

3.1.2 Nearbox (gasbatterie)

Die gasbatterie oder "NEARBOX" ist für die Sicherheit beim Transport mit Schrauben auf der Rückseite des Gerätes angebracht.

Das Gerät darf nicht OHNE NEARBOX LOS an der Rückseite SCHRAUBEN installiert werden.

4 Schrauben in den Ecken abschrauben (Schlüssel 8)

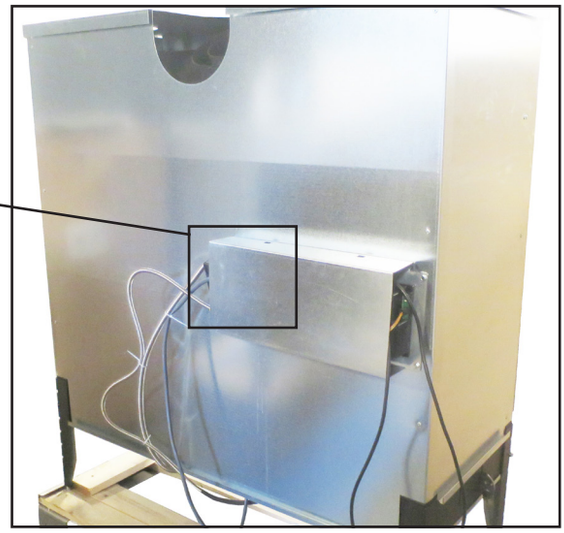

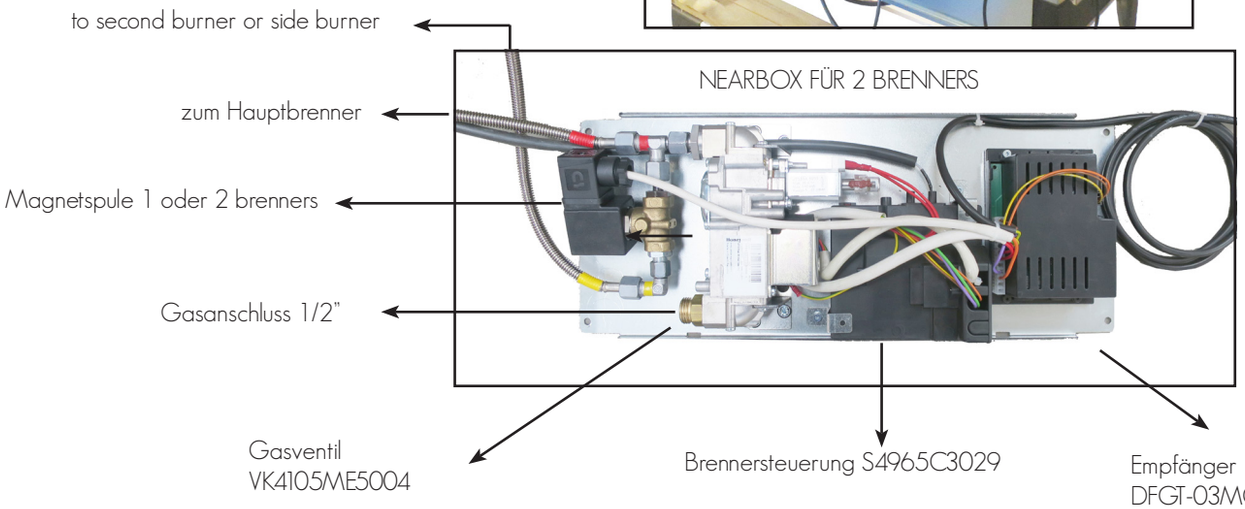

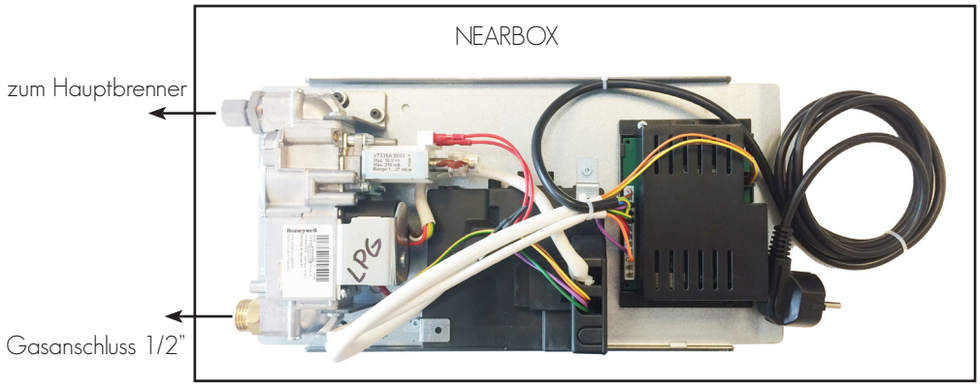

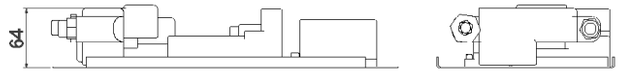

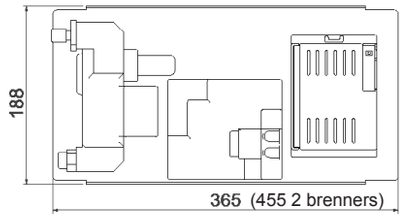

3.1.3 Gasanschluss

Nach dem "NEARBOX" von hinten Feuer entfernt wurde, stellen Sie sie nicht lose auf dem Boden in der Nähe der in der Wand der Kamin Mantel vorgesehene Öffnung. Das Gerät wird immer mit einem Gasventil zugelassen 1/2 "verbunden und vorzugsweise mit einem gelben gasflexibel und müssen jederzeit zugänglich sein. Geben Sie eine Tür, um den Kaminsims, so dass das Ventil und die elektrische Verbindung leicht zugänglich ist.

das Gerät ist
mit einem mit direkter
Zündung ausgestattet
(kein Pilot)

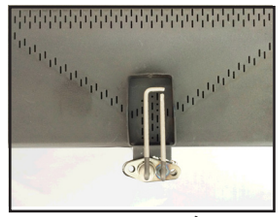

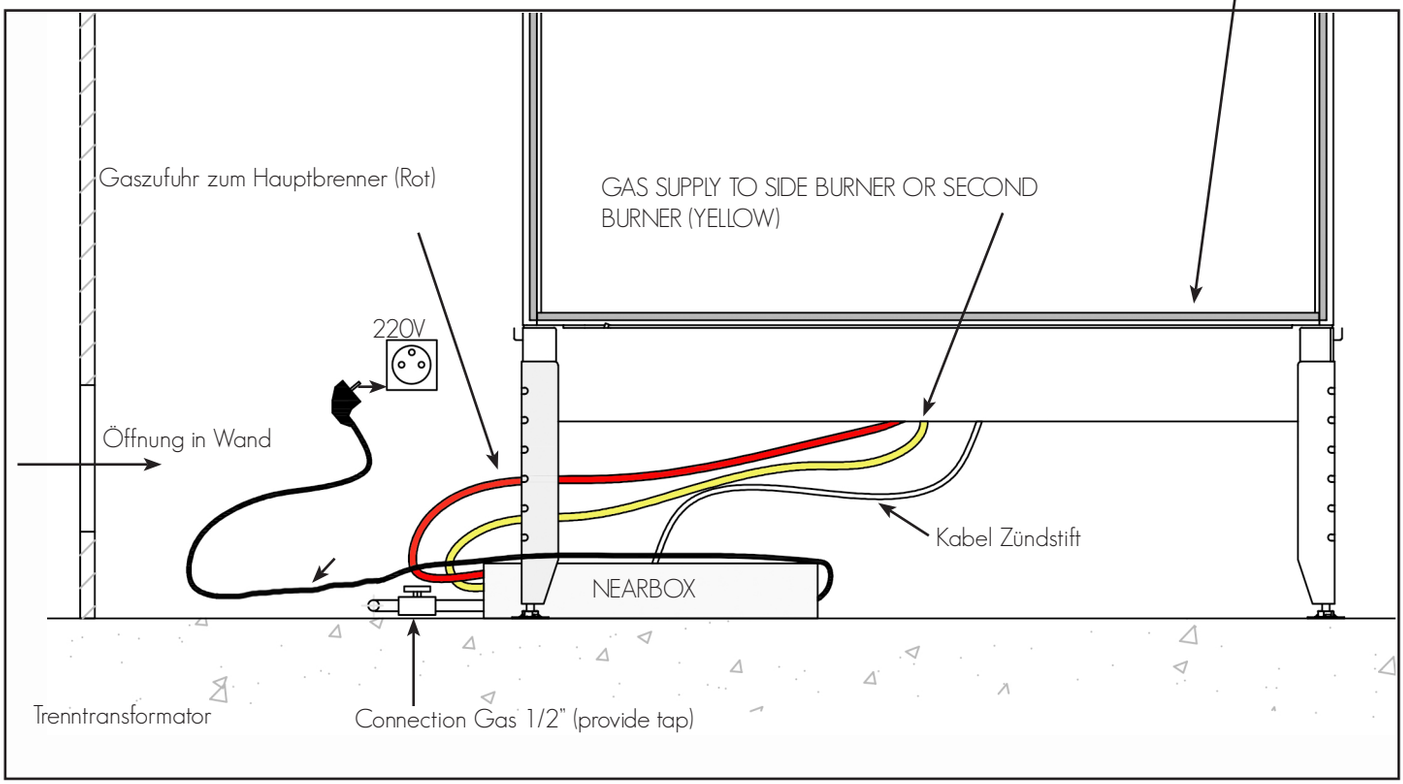

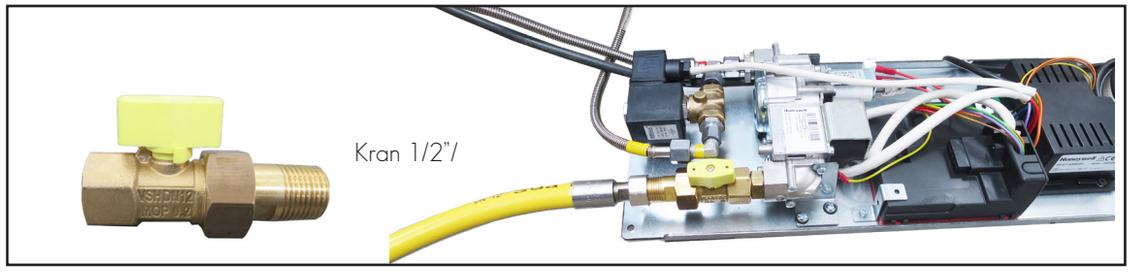

3.1.4 Elektroanschluss

Dieses Gerät ist mit einer Funkfernbedienung ausgestattet, daher sollte das Gerät in der Nähe einer 230V-Steckdose mit Erdung gelegt werden.
Stellen Sie sicher, dass es sicherlich eine Erdung ist.
Inklusive 0.025 kW elektrische Leistungsaufnahme bei A, Frequenz 50Hz.

3.1.5 Der Umbau des Gerätes Gas - Propan (oder umgekehrt)

Die Umwandlung kann nur vom Hersteller oder einem autorisierten Installateur durchgeführt werden. Eine neue Platte vorgesehen.

4. Aufstellung des Kamins

Das konzentrische Leitungsrohr muss, wie im Handbuch angegeben, angebracht werden. Es darf nur die der Marke ONTOP-METALOTERM verwendet werden. Unsere Gaskamins wurden mit ONTOP getestet und zugelassen. Dies garantiert einen einwandfreien Betrieb des Gaskamins. Ersehen Sie aus den Tabellen der Seiten 8, 9, 10 und 11 den korrekten Anschluß des Abgasleitung. Zwischen der Außenseite der Abgasleitung und der Wand bzw. Decke sollte eine Abstand von mindestens 5 cm vorgesehen werden (Hitzeschutz bis ca. 130°C)

Position Luftinlass : sehe seite 13 punkt 4.1

die konzentrische Leitungsrohr sollte nicht für alle Truevision Feuer zu 150/100 reduziert werden

Zeichnung 1 ANSCHLUSS AN DAS DACH (C31)

Ø 150/100			
Gerät	C (min)	C (max)	Position Luftinlass (von 4m)
1000 DH / CL / CR / DC	3 m	17m	2 (von 2m : 3)
1150 DH	3 m	17m	2
1300 DH / CL / CR / DC	3 m	17m	2
1600 DH / CL / CR / DC	3 m	20m	3
1900 DH	3 m	20m	3

Ø 200/130			
Gerät	C (min)	C (max)	Position Luftinlass (von 4m)
1000 DH / CL / CR / DC	2 m	9m	2 (von 2m : 3)
1150 DH	2 m	9m	1 (von 2m : 3)
1300 DH / CL / CR / DC	2 m	9m	2 (von 2m : 3)
1600 DH / CL / CR / DC	2 m	9 m	3 (von 2m : 3)
1900 DH	2 m	10m	3 (von 2m : 3)

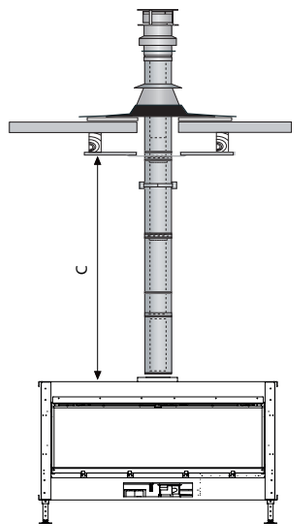

ZEICHNUNG 1

ABBILDUNG 2 : ANSCHLUSS AN DAS DACH ÜBER EINEN BESTEHENDEN SCHORNSTEIN (C91S)

TABELLE 1

Ø 150 (min) / Ø 100			
Gerät	C (min)	C (max)	Position Luftinlass (von 4m)
1000 DH / CL / CR / DC	3 m	17m	2
1150 DH	3 m	17m	2
1300 DH / CL / CR / DC	3 m	17m	2
1600 DH / CL / CR / DC	3 m	19m	3
1900 DH	3 m	19m	3

TABELLE 2

Ø200(min) / Ø 130			
Gerät	C (min)	C (max)	Position Luftinlass (von 4m)
1000 DH / CL / CR / DC	2 m	9m	2
1150 H	2 m	9m	2
1300 DH / CL / CR / DC	2 m	9m	2
1600 DH / CL / CR / DC	2 m	9m	3
1900 DH	2 m	11m	3

Für gemauerte USSAN Schornsteine muß auf jeden Fall der Renovierungsbausatz verwendet werden

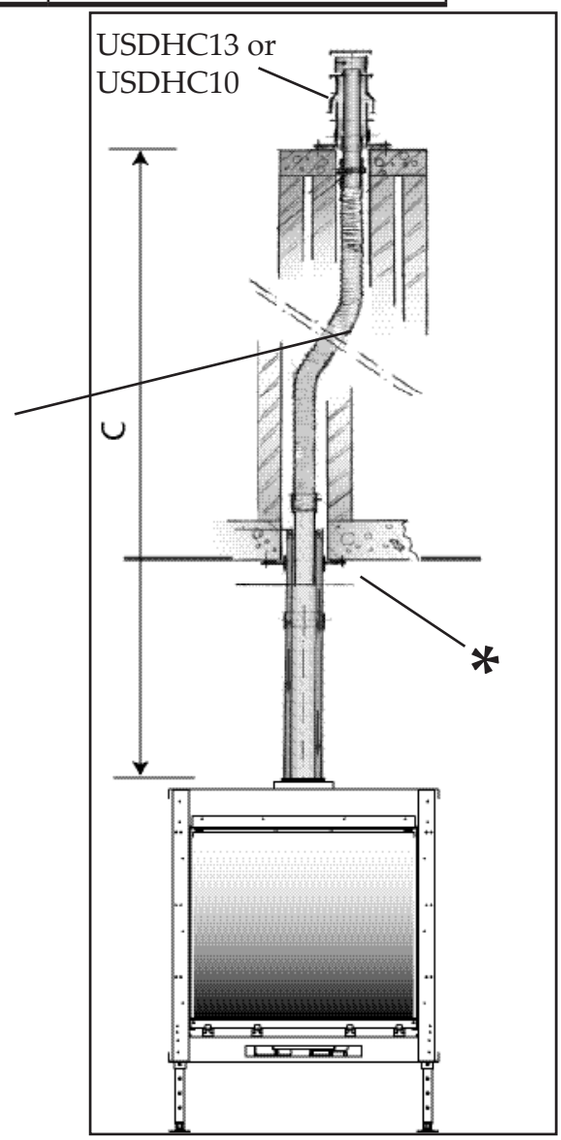

ZEICHNUNG 2

* ⚠ Der Renovierungsbausatz muß in Höhe der Deckenrosette hermetisch abgedichtet werden!

ABBILDUNG 3 : WANDAUSGANG (C11)

Ø 150/100 **Mit** reduktion usvk13 auf dem Gerät (abbildung 3)				
Appliance	A (min)	B (min)	B (max)	Position Luftinlass
1000 DH / CL / CR / DC	1,25*m	Wandausgang	=A+0,5m	3
1150 DH	1,25*m	Wandausgang	=A	2
1300 DH / CL / CR / DC	1,25*m	Wandausgang	=A	3

(A) ø 200/130 in Kombination mit (b) ø 150/100 Mit minderer usvk13 nach bocht 90° zur horizontalen Abschnitt drehen (Abbildung 4)				
Gerät	A (min) Ø 200/130	B (min) Ø 150/100	B (max) Ø 150/100	Position Luftinlass
1000 DH / CL / CR / DC	1m	Wandausgang	A+ "USVK13" +5m	Horiz.<2m : 3
1150 DH	1m	Wandausgang	A+ "USVK13" +4m	Horiz.<2m : 3
1300 DH / CL / CR / DC	1m	Wandausgang	A+ "USVK13" +2,5m	Horiz.<1m : 3

200/130				
Gerät	A (min)	B (min)	B (max)	Position Luftinlass
1000 DH / CL / CR / DC	1m	Wandausgang	A+7m	3
1150 H	1m	Wandausgang	A+6m	2
1300 DH / CL / CR / DC	1m	Wandausgang	A+5m	3
1600 DH / CL / CR / DC	1m	Wandausgang	A+3m	4
1900 DH	1m	Wandausgang	A+3m	4

Abbildung 3

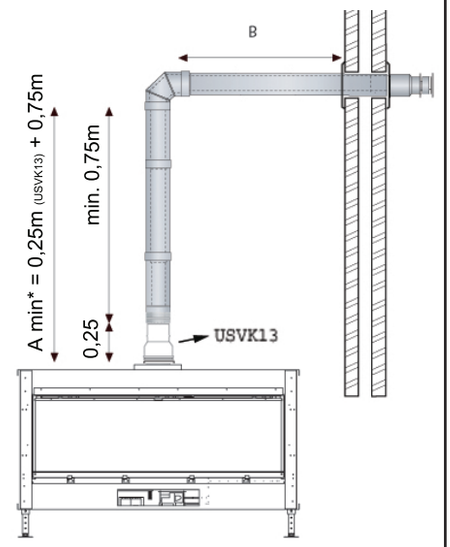

Nicht fur 1600 und 1900 modelle

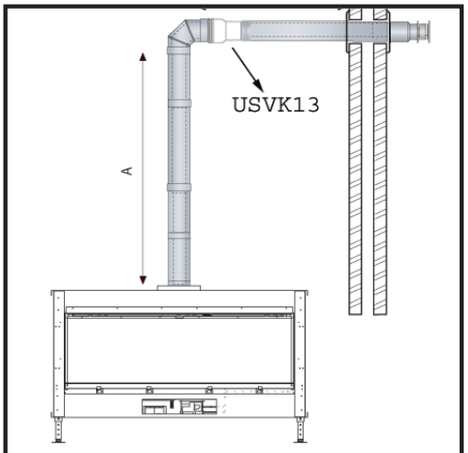

Nicht fur 1600 und 1900 modelle

Abbildung 4

Usvk13
reduction 200/130 --> 150/100

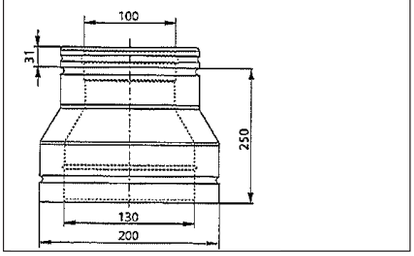

Abbildung 5

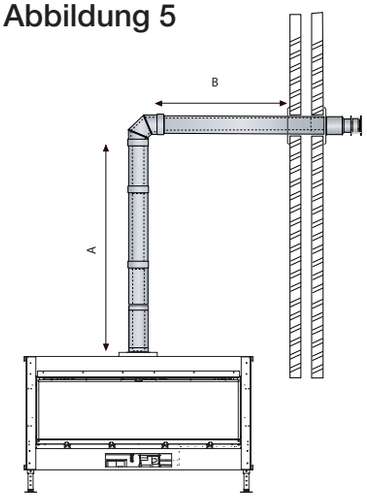

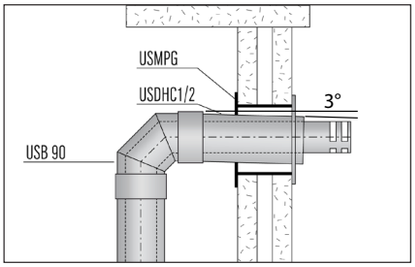

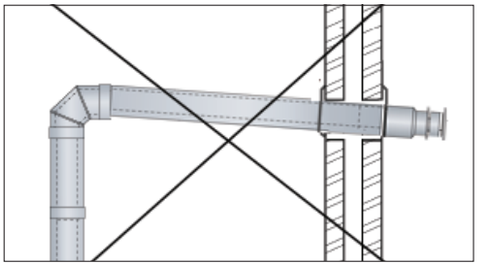

WICHTIG: **ACHTEN SIE DARAUF, DASS DIE JEWEILIGEN HORIZONTALEN TEILE KEINE NEIGUNG NACH UNTEN IN ABZUGSRICHTUNG AUFWEI SEN. ES IST RATSAM, FALLS MÖGLICH, EINE LEICHTE STEIGUNG VON 2° bis 3° NACH OBEN EINZUBAUEN. NÜR WANDAUSGANG WIE BILD 6 MONTIEREN MIT 3° NACH UNTER.**

Abbildung 4 ANSCHLUSS AN DAS DACH mit Winkelstück

Ø 150/100 Mit reduktion usvk13 auf dem Gerät					
Appliance	A (min)	B (max)	C (min)	(A+B+C)max	Position air inlet
1000 DH / CL / CR / DC	1,25* m	A+C	B-A- 1m	17m	4
1150 DH	1,25* m	A+C	B-A- 1m	16m	4
1300 DH / CL / CR / DC	1,25* m	A+C	B-A-0,5m	15m	4
1600 DH / CL / CR / DC	1,25* m	A+C- 1m	B-A	14m	4

Ø 200/130 Ohne reduction					
Appliance	A (min)	B (max)	C (min)	(A+B+C)max	4
1000 DH / CL / CR / DC	1 m	(A+C) + 7m	B-A- 10m	19m	4
1150 DH	1 m	(A+C) + 6m	B-A-9m	18m	4
1300 DH / CL / CR / DC	1 m	(A+C) + 5m	B-A-8m	17m	4
1600 DH / CL / CR / DC	1 m	(A+C) + 2m	B-A-5m	17m	4

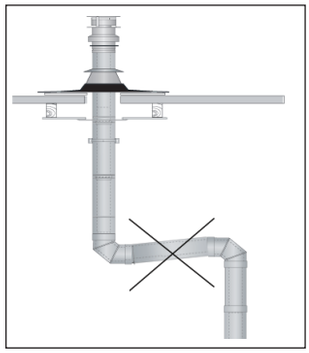

Hinweis: Wenn der vertikale Teil 3 m länger ist als der horizontale Teil, muß eine Luftinlass position 3 eingestellt werden

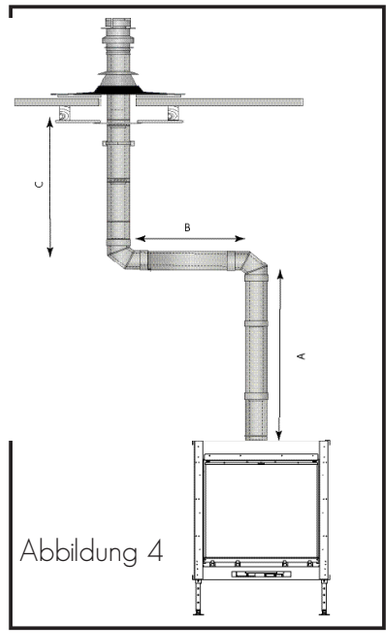

Abbildung 4

Appliance	Ø 150/100 en/ et Ø 200/130
1000 / 1150 / 1300 / 1600 DH / CL / CR / DC	pro 90 ° Winkelstück horizontal 1 m wegnehmen oder vertikal 1 m hinzufügen
1000 / 1150 / 1300 / 1600 DH / CL / CR / DC	pro 45°/30°/15° Winkelstück horizontal 0,5 m wegnehmen oder vertikal 0,5 m hinzufügen

4.1 Einstellung Flamme

Vor der Ersteinrichtung müssen Sie das Fenster (von außen und innen) und den Kamin von Staub und Fett reinigen. Wenn Sie das Glas nicht richtig reinigen, kann es nach dem Anzünden des Kamins auf dem Glas stehen bleiben. Nachdem Sie den Kamin korrekt auf dem konzentrischen Rohr oder dem Schornsteinsystem installiert haben, müssen Sie eine Flammeneinstellung gemäß dem Luftzug vornehmen (siehe Kapitel 4, Seite 10).
Die Luftzufuhr für Flammen kann in Kaminen eingestellt werden. Das Einstellelement befindet sich auf der linken Seite der Bodenplatte in der Brennkammer. Die Einstellung des Lufteinlasses darf nur von einem Fachmann vorgenommen werden.

Bei der ersten Zündung des Kamins zuerst prüfen, ob die Zündelektrode richtig funktioniert.
Schließen Sie das Ventil am Gasanschluss, öffnen Sie die Tür am Kamin und starten Sie den Kamin durch Fernsteuerung. Zündelektrode muss funken. Wenn es keine Funken bildet, überprüfen Sie die Kabel und die Elektrode. Anschließend bei ordnungsgemäßer Funktion der Elektrode das Gasventil öffnen und die Zündung bei geöffneter Tür wiederholen. Die Elektrode sollte das Feuer entzünden
auf dem Brenner. Wenn das Feuer gleichmäßig über die gesamte Länge der Brenner einschließlich der Sekundärbrenner brennt, kann die Tür geschlossen und die Flamme auf den örtlichen Zustand eingestellt werden.

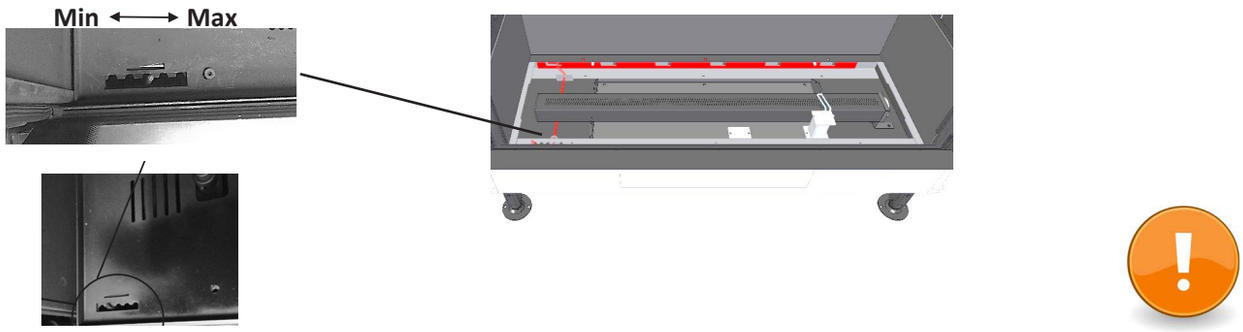

5. Isolierung und fertigstellung

Bei nicht Befolgung der Anweisungen überhitzt sich die Elektronik des Ofens, und der Ofen zeigt Fehlercode F02 an

Ist der Einbau abgeschlossen, kann das Gerät eingepasst werden. Bevor diese Arbeit ausgeführt wird, überprüfen Sie nochmals die Dichtigkeit der Gasleitung. Schalten Sie das Gerät ein und überprüfen sie folgende Funktionen: Dichtigkeit der Gasleitung und des Rauchabzugs. Nach der Überprüfung können Sie die nachfolgenden Arbeiten beenden.
Der Einbauteil verzeichnet eine sehr hohe Temperatur. Überprüfen Sie, dass der Gaskamin nicht zu eng eingepasst ist, so das genügend Zwischenraum für die Ableitung der Warmluft vorhanden bleibt. Die Ländenvorschriften für den Mindestastand und der Dämmestärke sind su beachten. Für die Isolierung des Gerätes empfehlen wir Ihnen die Isolierplatten von M-Design. Wir raten Ihnen davon ab ein anderes Isolationsprodukt zu benutzen.

Die Mauerarbeiten müssen um den Heizkamin errichtet werden. Aufgrund der Ausdehnung des Gerätes während der Beheizung, sollte ein Zwischenraum von mindestens 2 mm auf jeder Seite des Gerätes eingehalten werden. Die Mauerarbeiten sollten nicht direkt auf dem Gerät aufliegen. Dies verhindert die Ausdehnung des Gerätes. Es sollte mindestens ein Zwischenraum von 0,5 cm zwischen dem Gerät und den Mauerarbeiten eingehalten werden.

6. Konvektion und warmluftausgänge

Bei nicht Befolgung der Anweisungen überhitzt sich die Elektronik des Gaskamins und das Gerät zeigt Fehlercode F02 an.

Um einen störingsfreien Betrieb der Anlage zu gewährleisten, sollten folgende Punkte unbedingt eingehalten werden :

1. ausreichende Zuführung von Kaltluft im Bodenbereich zur Kühlung der Steuereinheit (zu beachte ist auch - je mehr Kaltluft zugeführt wird, um so mehr Warmluft wird produziert).
2. die Warmluftgitterquerschnitte müssen dem Raumheizvolumen angepasst wer den (frei Querschnitte beachten !).
3. es sollte immer auf die Konvektionstutzen am Gerät 50cm Flexrohr angebracht werden um eine Verteilung der Wärme noch oben zu gewährleisten. (Evtl. Flexrohre dämmen).
4. bei der Modellreihe 700H; 1000H; 1150H und 1300H müssen immer zwei Kon vektionssututzen geöffnet und angeschlossen werden.
5. bei der Modellreihe 1600H und 1900H müssen immer alle vier Konverktions stutzen geöffnet und angeschlossen werden.

Bei der montage der Leitungen is folgendes zu beachten : Längenbegrenzung; vermeiden Sie Richtungswechsel und Profile (Reibungsverlust).
Wir empfehlen Ihnen, die Warmluftgitter in der gleichen Höhe anzubringen, um eine gleichmäßige Warmluftzufhur zu gewährleisten. M-Design hat spezielle Lüfttungsgitter für einen direkten Anschluss (weniger Staubverwirbelung) (Billd 1 und 2).
Die Warmeluftgitter haben zwei Verbindungsstücke für die Flexrohre (2 Flexrohre für 1 Gitter!). Die zwei Löcher zwischen den Anschlussstücken dienen zur Ventilation der Heizkamer.
Um die Anbringung des Gitters zu vereinfachen, haben wir zwei Winkelprofile (a) vorgesehen, die an die Gitterwand geschraubt werden müssen (Bild 1). Die Platzierung erfolgt auf der anderen Seite der Innenwand der Heizkammerverkleidung. Der kurze Teil des Profilwinkels wird an der Wand der Aussenverkleidung
platziert. Bild 2 zeigt ein Raumluftzufuhrgitter. Dieses Gitter muß so tief wie möglich in Bodenbereich platziert werden.

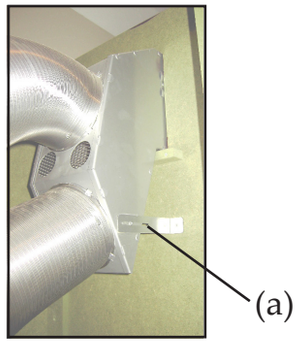

Bild 1
AUSGANG OBEN

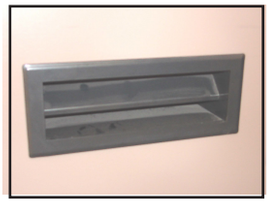

Bild 2

ZUFUHR UNTEN

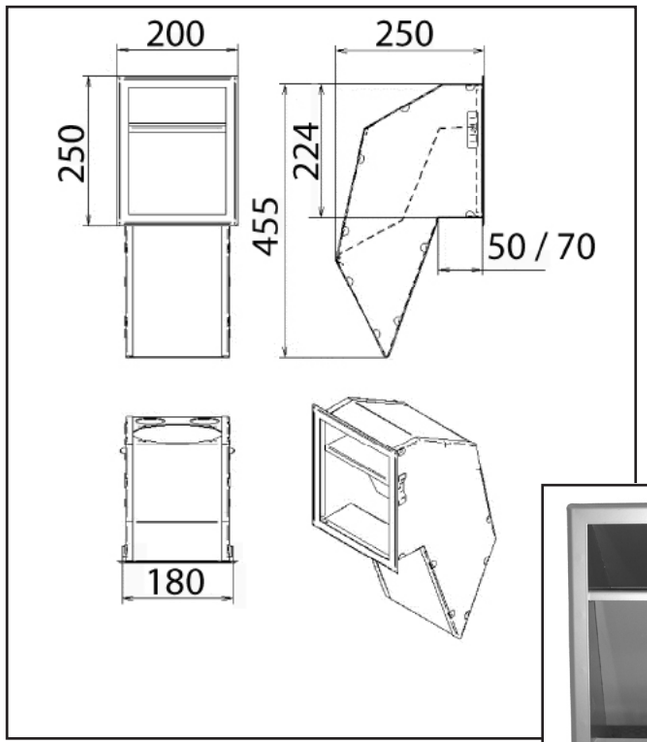

ODER

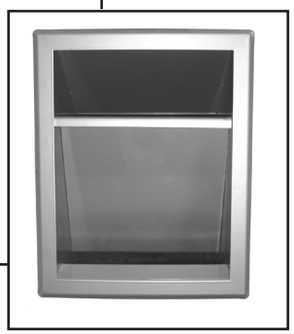

Design Rost (Ausgang) mit 2 Anschlussen

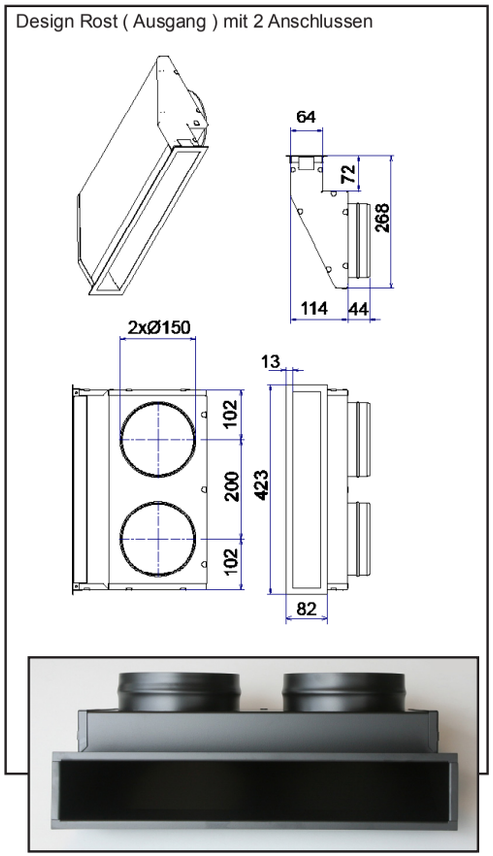

ODER

Design Rost (Ausgang) mit 4 Anschlussen

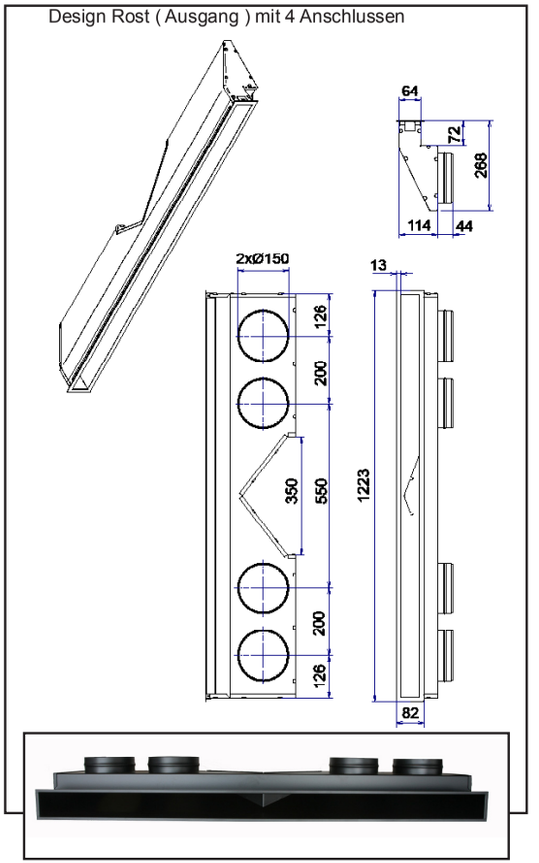

Zufurh Rost convektion Luft

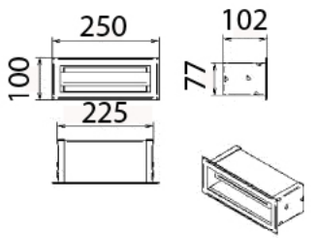

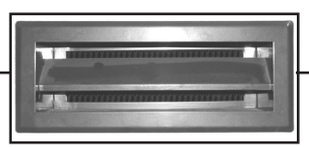

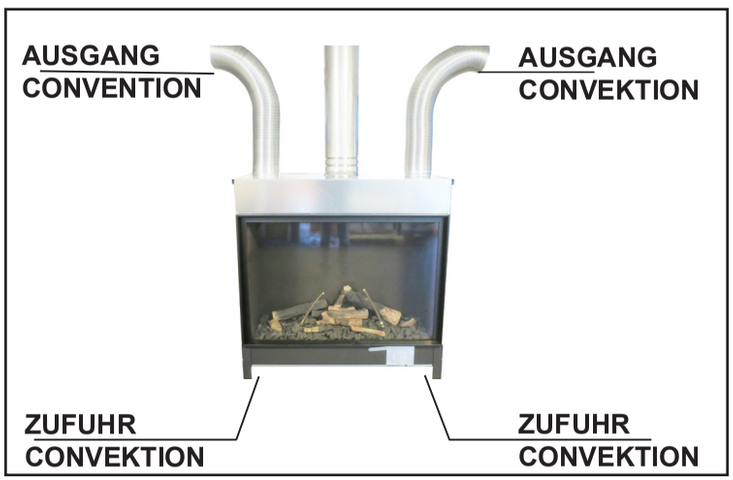

Zufuhr Rost convecktion luft

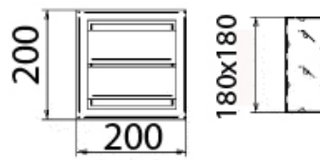

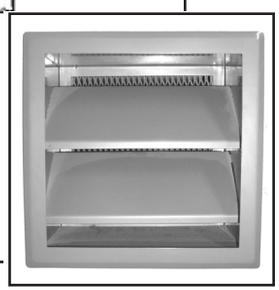

Bild 3

DIE ZUFUHR FÜR DIE KONVEKTONSLUFT BEFINDET SICH UNTERHALB DES GERÄTS. DAS GERÄT DARF NIEMALS DIREKT AUF DEN BODEN OHNE EINSTELLUNG DER REGELFÜSSE PLATZIERT WERDEN: JEDE ÖFFNUNG DIE EINGEBAUT WIRD MUSS MIT EINEM FLEXROHR VERBUNDEN WERDEN. ANDERENFALLS WIRD DIE LUFT DURCH DIESE ÖFFNUNG ANGESAUGT UND DIREKT ÜBER DAS HÖHER PLATZIERTE GIT-TER AUSGESTOSSEN, OHNE DASS ES ZUR ABKÜHLUNG DURCH DEN OFEN DURCHGELEITET WIRD. DADURCH ENTSTEHT DAS RISIKO DER ELEKTRO-NISCHEN ÜBERHITZUNG (FEHLERCODE F02). SIEHE NACHFOLGENDE BILDER.

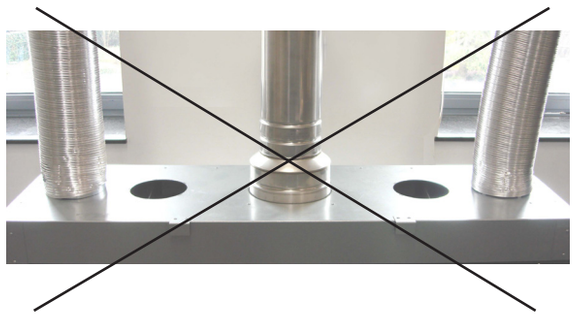

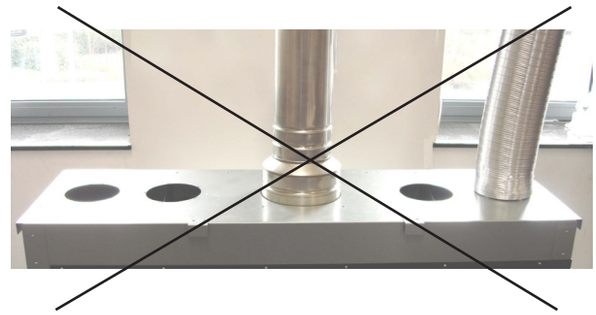

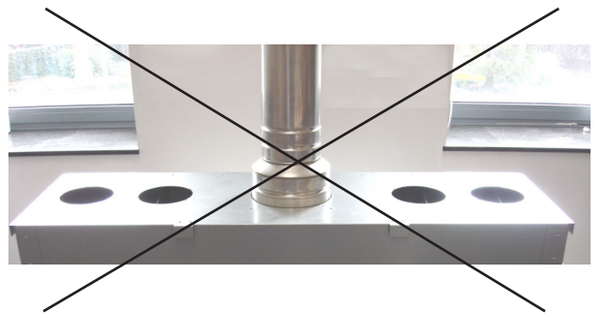

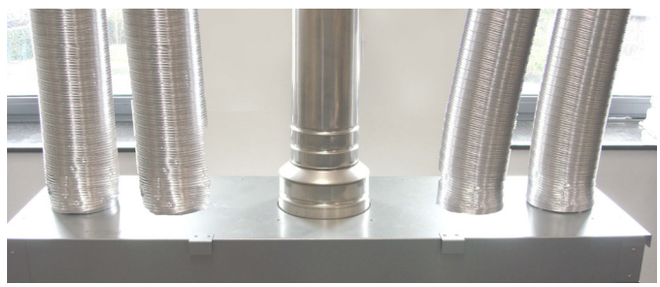

Gut

8. PLATZIERUNG DER HOLZSCHEITE, DES DIAMANTSATZES, DES SAP-HIRSATZES ODER DER WEISSEN KERAMIKSTEINE

Bitte überprüfen Sie, dass die Dauerzündflamme gelöscht und der Ofen abgekühlt ist. Öffnen Sie die Verriegelung wie auf Seite 4 gezeigt und kippen das Glas um 45° nach vorn. Verteilen Sie das gelieferte Material. Gemäß Ihrer Bestellung haben Sie einen Satz Holz-scheite, einen Diamantbrennstoffsatz, einen Saphirbrennstoffsatz oder einen Satz weiße Keramiksteine erhalten. Diese Materialien werden in ausreichender Men-ge geliefert. Unsere Geräte sind auf diese Materialien abgestimmt, daher bitten wir Sie keine anderen Produkte zu verwenden. Der Einsatz anderer dekorativer Produkte in unseren Geräten ist verboten.

ANORDNUNG DER HOLZSCHEITE
Achtung: Nichts auf die Dauerzündflamme legen.

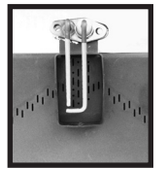

Bitte beachten Sie die folgende Reihenfolge zur Anordnung der Holzscheite.

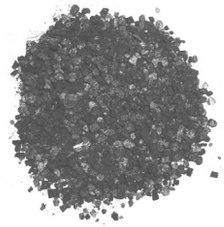

1. Platzieren Sie die großen Kohlestücke um den Brenner herum.

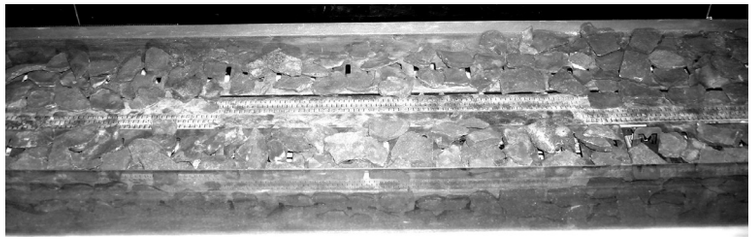

2. Platzieren Sie die kleinen Kohlestücke auf den Brennerbig coal pieces.

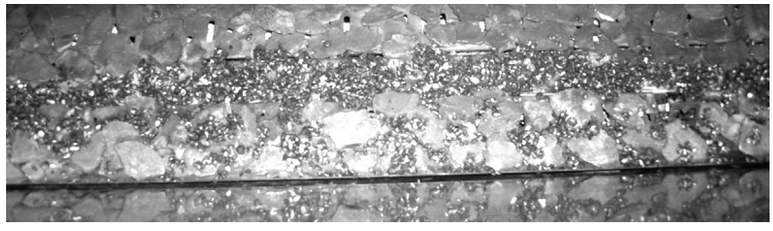

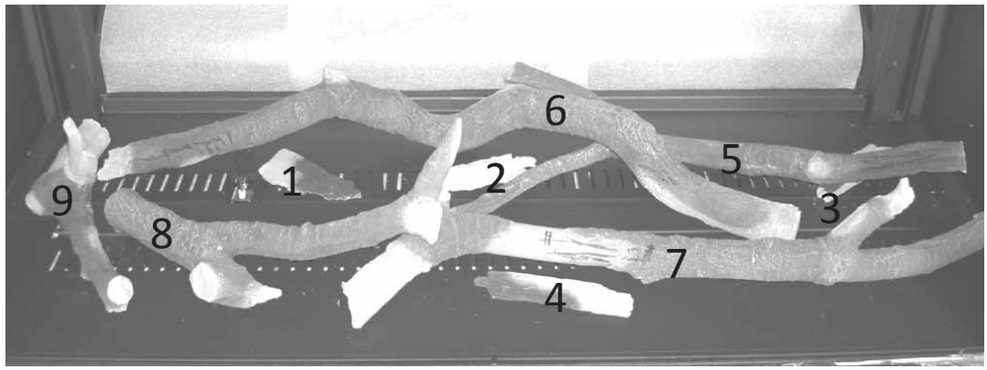
6
5
1
2
9
3
8
7
4

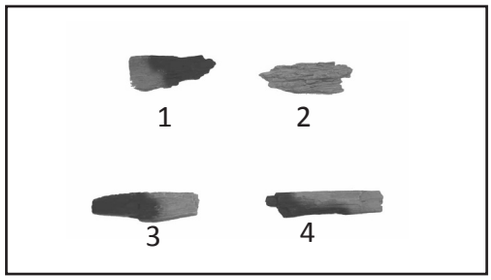
1
2
3
4

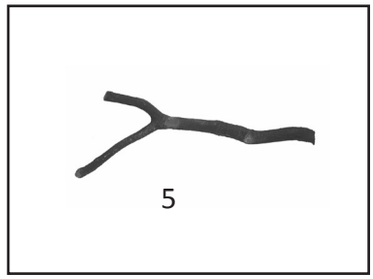
5

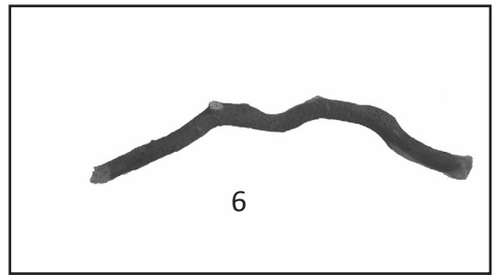
6

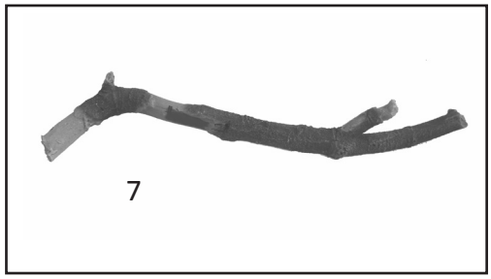
7

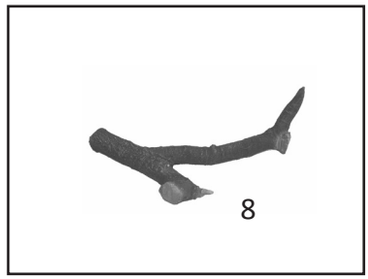
8

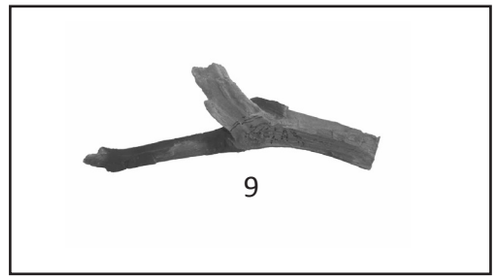
9

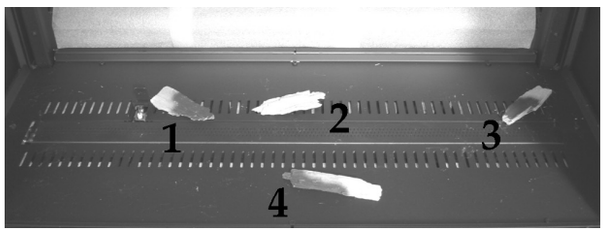
1
2
3
4

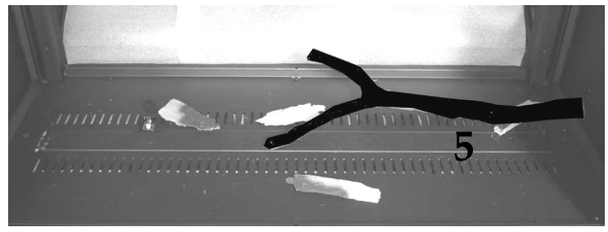
5

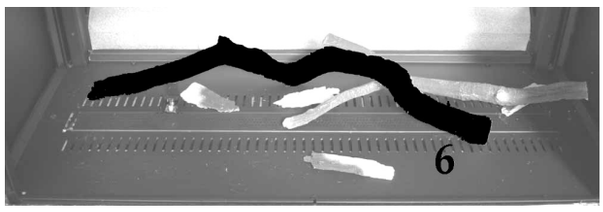
6

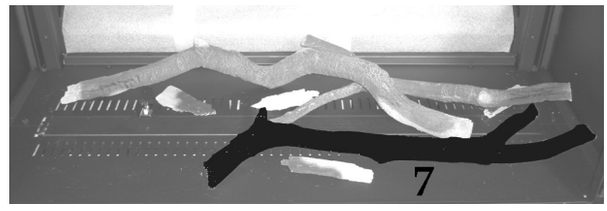
7

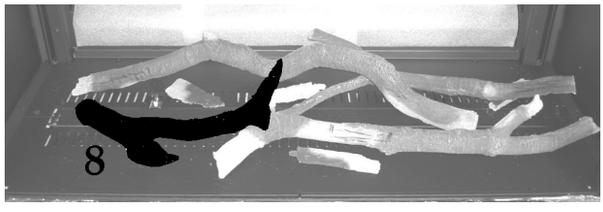
8

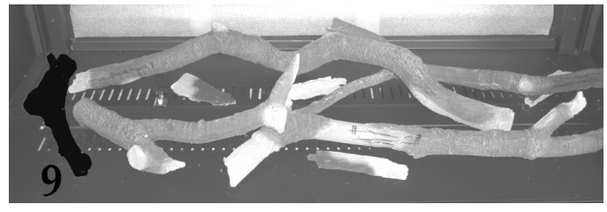
9

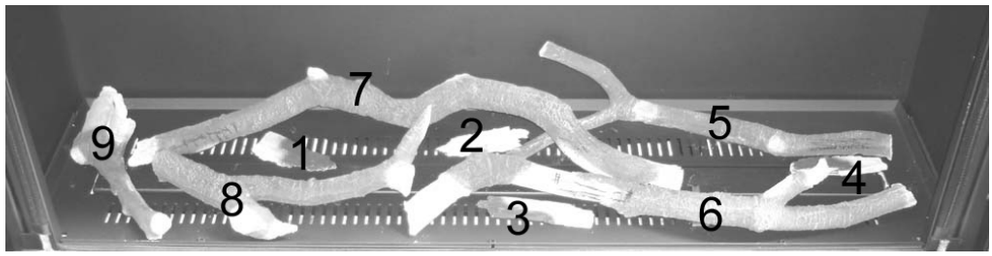
7
9
1
2
5
4
8
3
6

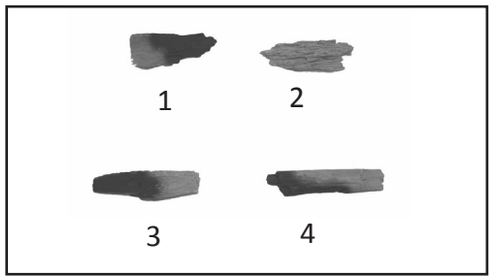
1
2
3
4

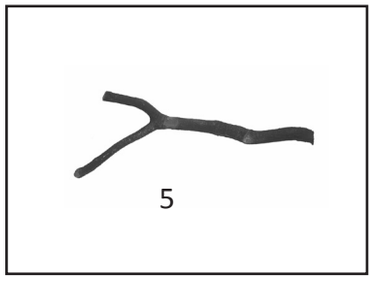
5

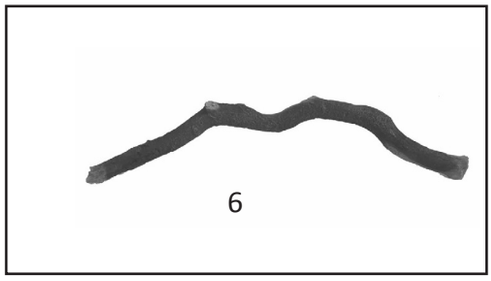
6

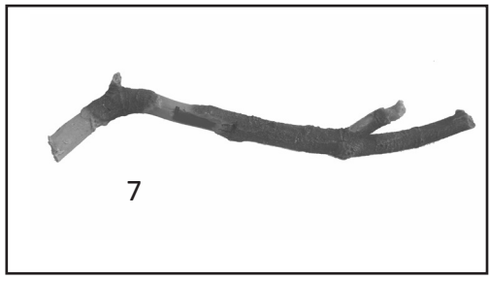
7

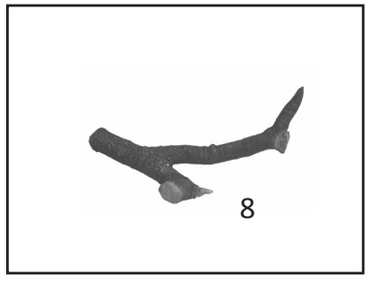
8

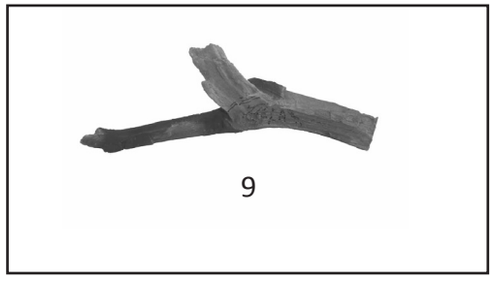
9

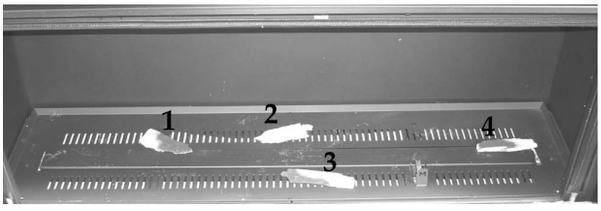
1
2
3
4

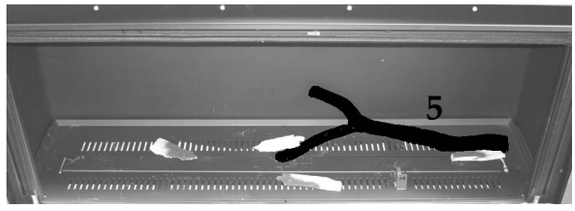
5

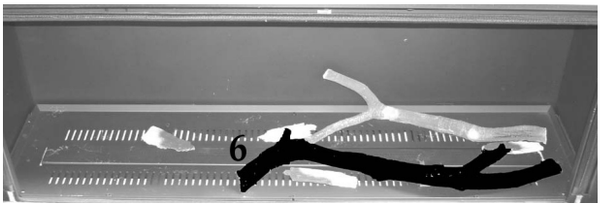
6

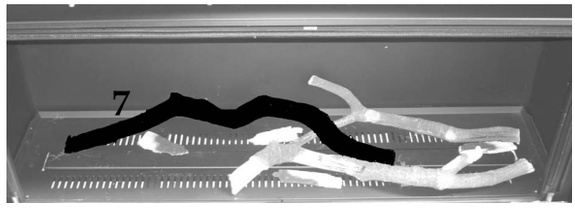
7

8

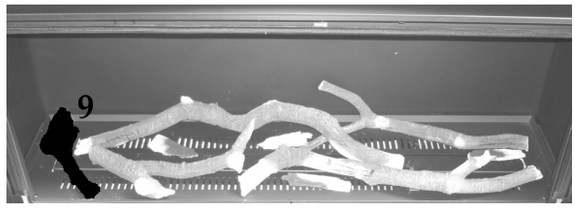
9

Luna 1300DH/CL/CR/DC Gas

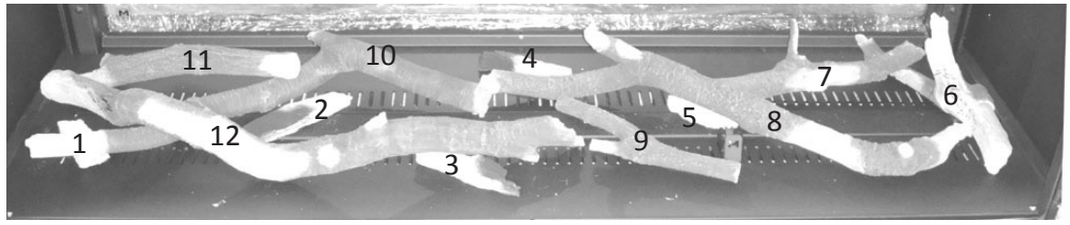

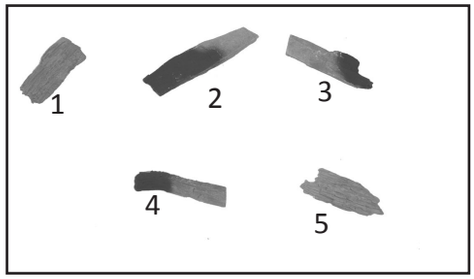

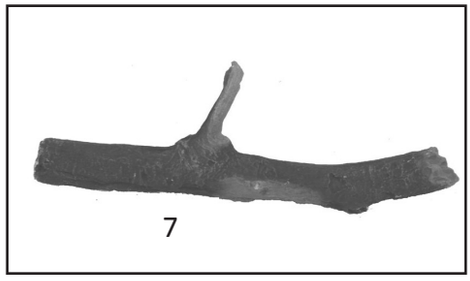

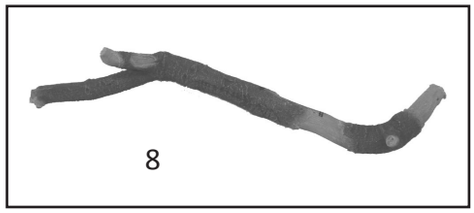

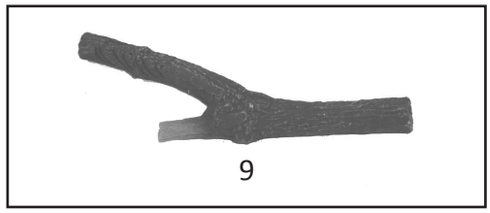

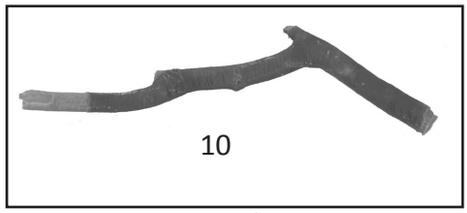

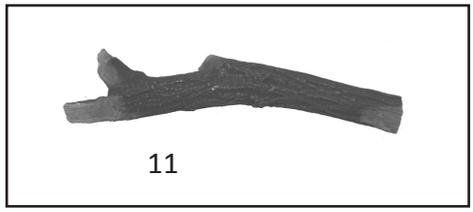

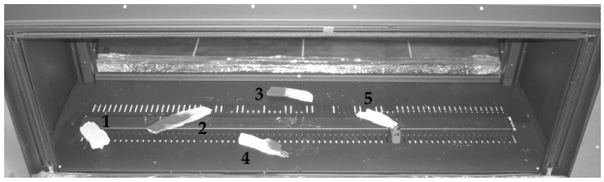

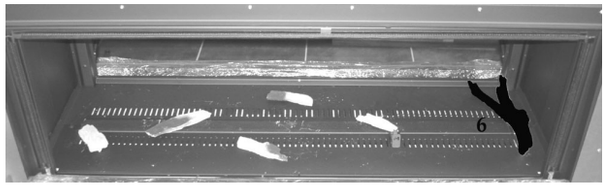

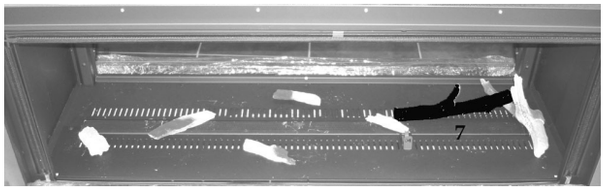

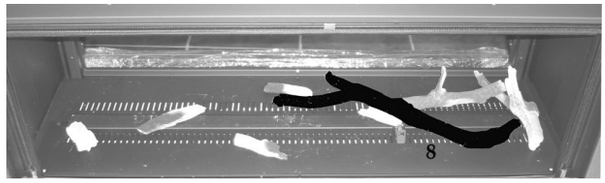

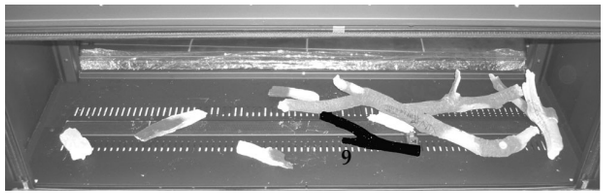

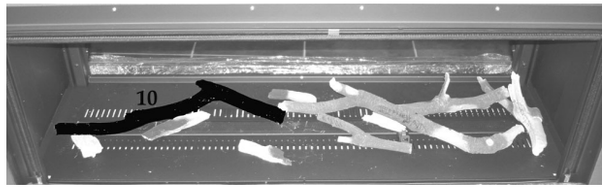

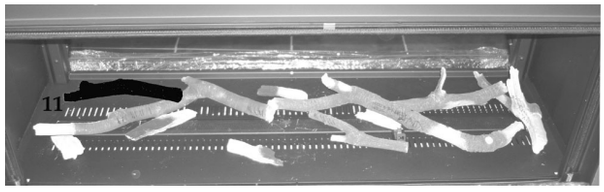

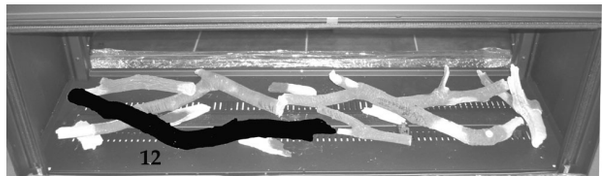

Luna 1600
DH/CL/CR/DC Gas

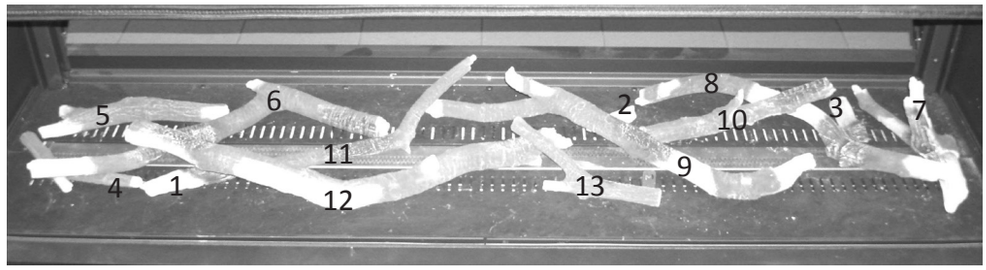

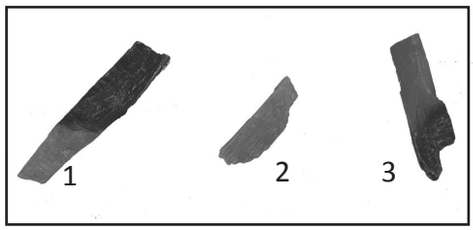

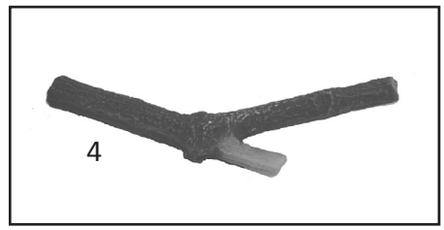

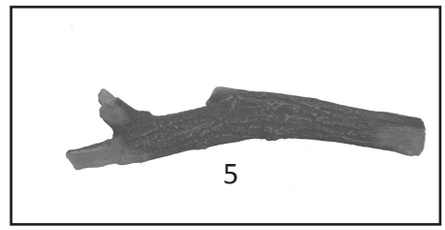

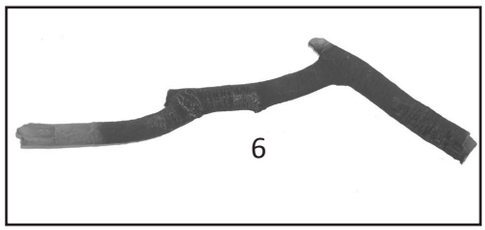

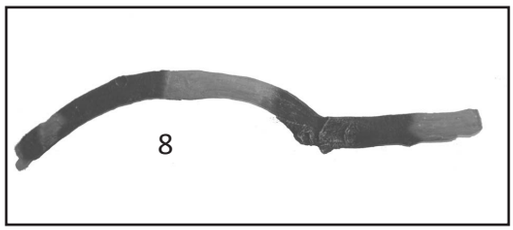

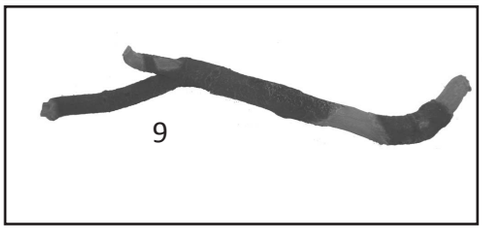

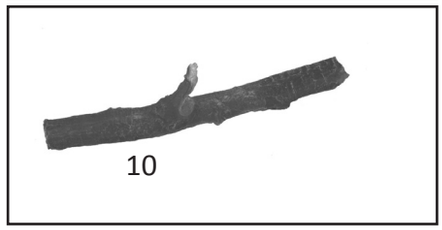

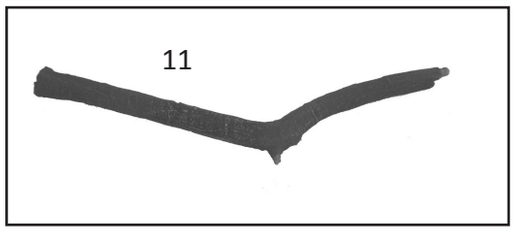

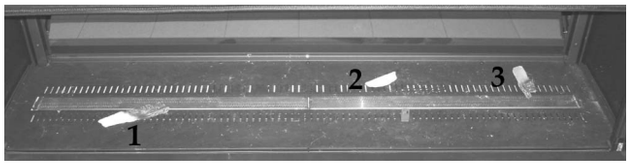

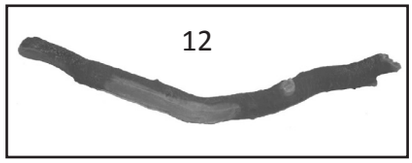

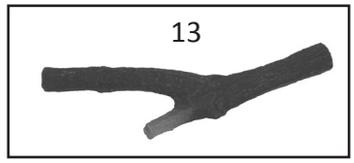

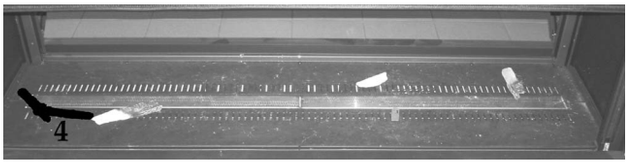

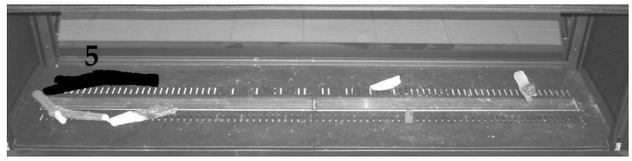

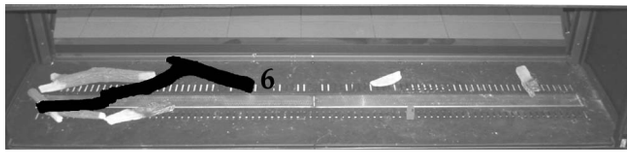

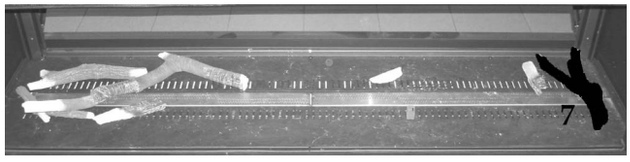

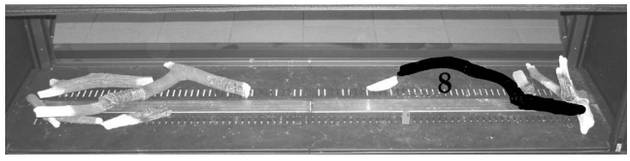

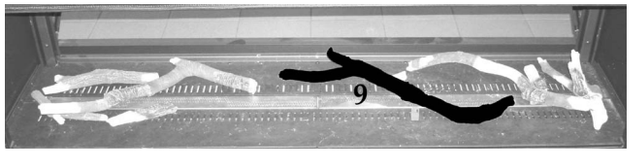

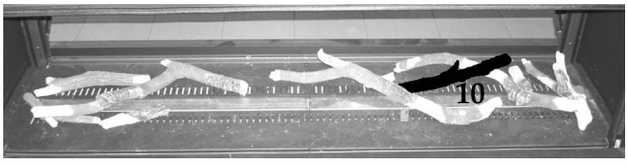

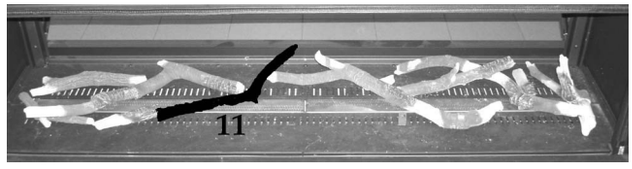

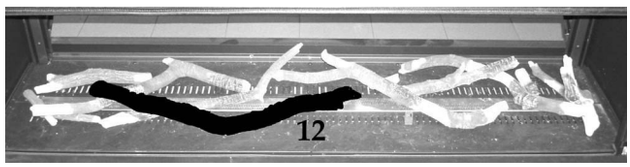

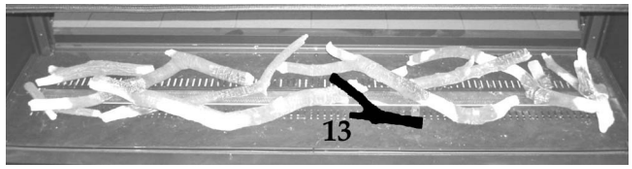

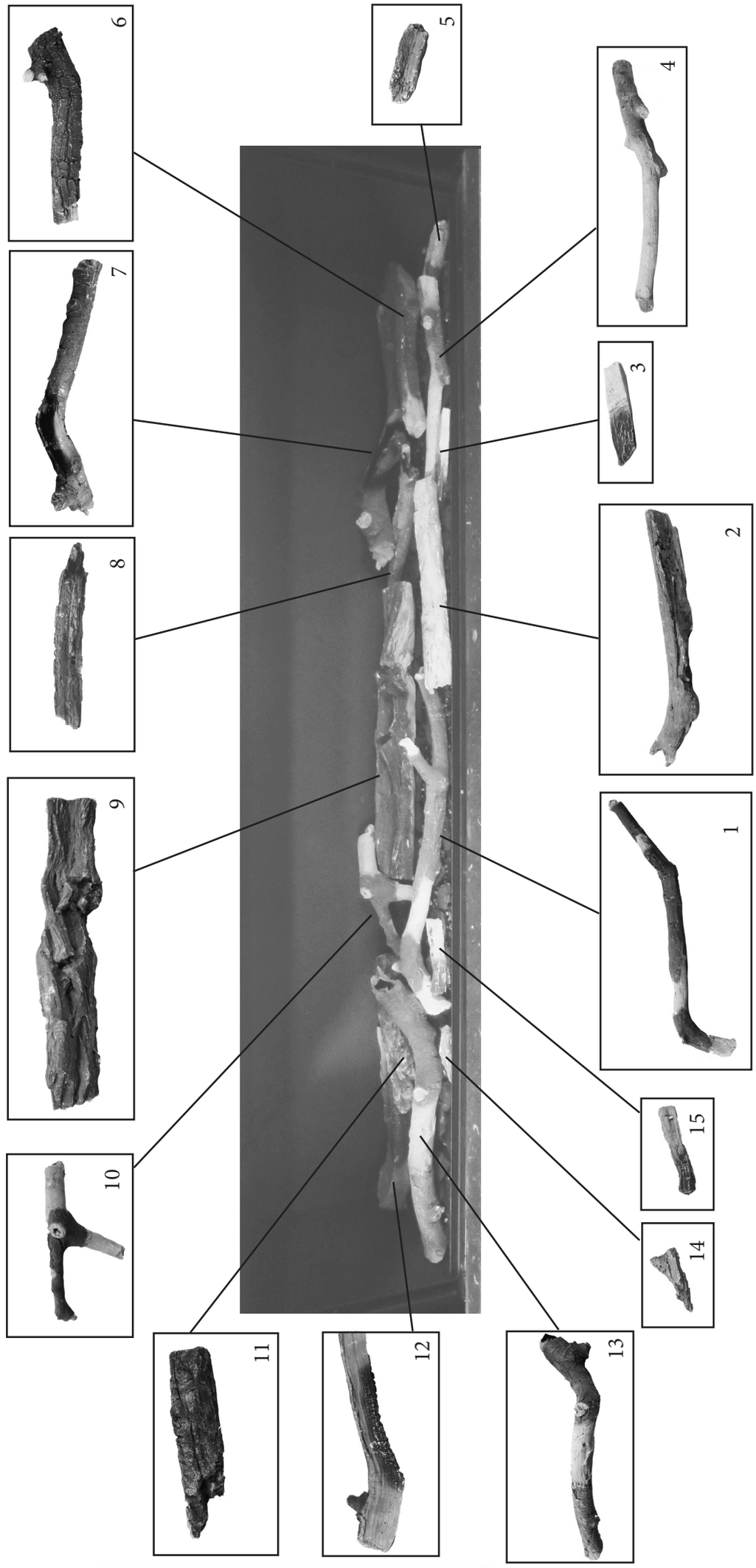
1
2
3
4
5
6
7
8
9
10
11
12
13
14
15

8. ERSTE INBETRIEBNAHME

Die Mauer- und Verkleidungsarbeiten um den neu eingebauten Kamin herum
schliessen eine grosse Menge an Feuchtigkeit ein, die sich vor einer jeglichen Inbetriebnahme erst verflüchtigen muss. Eine Nichtbeachtung kann Risse in der Verkleidung oder ein Abplatzen desselben zur Folge haben. Fragen Sie ihren Installateur welche Zeitfrist eingehalten werden muss. Entzünden Sie nur ein kleines Feuer beim ersten Mal (Stufe 1-5 an der Fernbedienung)

Bei der ersten Befeuerung kann es zu einer unangenehmen Geruchsentwicklung kommen. Diese stammen von den Schutzschmieren mit denen die Innenwände des Gerätes beschichtet sind und von dem Farbanstrich. Diese Ausdünstungen sind völlig ungefährlich. Für ausreichende Belüftung des Raumes ist zu sorgen.
Nach den ersten Befeuerungen kann sich ein leichter Belag auf der Glasscheibe bilden. Dieser stammt vom Farbanstrich. Nach Erkalten des Gerätes, können Sie diesen Belag mit Hilfe des Reinigers Bio-Clean von M-Design und später mit einem Glasreiniger entfernen. Das Produkt kann auch später für die Reinigung der Glasscheibe verwendet werden.
Das Gerät darf nicht benutzt werden, wenn sich in der Tür keine Glasscheibe befindet oder die Scheibe offen ist. Wenn die Scheibe kaputt oder gesprungen ist darf das Gerät nicht wieder in Betrieb genommen werden, bis die Glasscheibe ersetzt wurde. Nehmen Sie hierfür Kontakt mit ihrem M-Design Fachberater auf.

9. SICHERHEIT, WARTUNGSEMPFEHLUNGEN

M-design Gas Kamine müssen jede 2 Jahre kontrolliert werden und erhalten sie eine Wartung.
Diese ist auch wichtig, um ihre Garantie zu behalten. Wenn Dies nicht beachtet wird, dann verfällt die Garantie.

Befolgen Sie folgende Punkte:

- Die geschlossenen Geräte produzieren eine sehr hohe Hitze, dies bedeutet, daß alle Außenwände (Metall, Rahmen und Glasscheibe) nach einiger Zeit sehr heiß wer den. Achten Sie darauf, daß kleine Kinder die Glasscheibe nicht berühren, da dies zu schweren Verbrennungen führen kann.

- Mit dem Gerät werden die Holzscheite, die Keramiksteine oder das Diamant- oder das Saphirset geliefert. Platzieren Sie niemals andere Gegenstände in die Flammen!

- Platzieren Sie brennbare Gegenstände weit genug vom Ofen entfernt (mindestens 1 m)!

- Verändern Sie niemals selbst die Einstellungen. Sonst erlischt die Garantie.

- Die Fernbedienung sollte von Kindern nie ohne Beaufsichtigung verwendet werden.

- **Wenn das Gerät nach zwei Versuchen nicht startet, warten Sie 15 Minuten, bevor Sie es neu starten, oder öffnen Sie das Fenster, um den Startvorgang zu starten. Wenn dies nicht funktioniert, wenden Sie sich bitte an den Händler und versuchen Sie nicht, das Gerät in Betrieb zu nehmen.**

- Der Dauerzündflamme sollte immer angezündet sein. Das Gerät ist so konzipiert, dass sich die Dauerzündflamme automatisch nach 24 Stunden ausstellt und sich sofort entzündet. Dies ermöglicht dem elektronischen System die Entladung statischer Elektrizität.

- Für den Fall, daß sich der Brenner aus irgend einem Grund ausstellt, warten Sie 3 Minuten, bevor Sie das Gerät in Betrieb nehmen.

10. GARANTIE

Diese Seite ist ihre Garantiekarte.

Die Garantie gilt nur für Folgeschäden von Konstruktionsmängeln oder Teile, die für die Konstruktion des Ofens benutzt werden.

M-Design bietet eine Garantie von 12 Monaten auf alle elektronischen Teile und eine Garantie von 8 Jahren auf die Ofenkonstruktion.

Achtung: Immer von der Garantie ausgeschlossen sind:

- das Glas, die Tür, die Verbindungsstücke und die Innendekoration.
- Mängel gänzlich oder teilweise aufgrund von:
- Nichteinhaltung der Einbauvorschriften, der Bestellung und der Wartung der Montage, der Installation oder der Reparatur durch Dritte sowie des Käufers
- Hitzerisse, die normalerweise in der Ummantelung vorkommen
- Durchgeführte Änderungen am Ofen ohne unsere Zustimmung
- Für den Fall, daß der Käufer nicht diese Garantiekarte zusammen mit der Kaufrechnung vorweisen kann. Genauso für den Fall, daß die Garantie oder die Rechnung unleserlich sind.

Für den Fall einer Garantiebesichtigung des Ofens, nehmen Sie bitte zuerst Kontakt mit ihrem Fachberater auf. Bewahren Sie ihre Kaufrechnung und ihre Garantiekarte sorgfältig auf.

SERIENNUMMER

Identification board

SERIENNUMMER :

.....

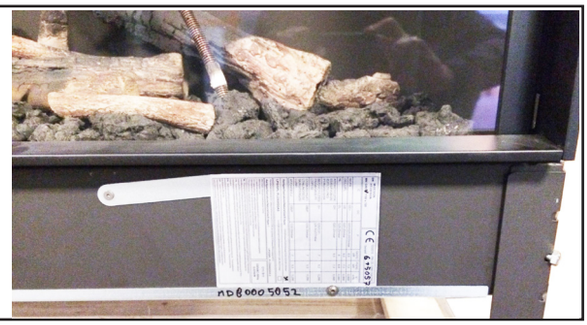

M-DESIGN BENELUX BVBA
TORHOUTSESTEENWEG 206B
8210 ZEDELGEM

11. Fernbedienung mit Direktzündung

1. Erster Gebrauch

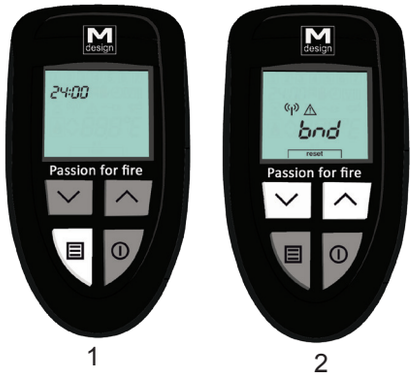

1 2

Halten Sie die Menü-Taste: ☰
bis 24:00 Uhr oben links gedrückt
erscheint (1).

Drücken Sie mehrmals kurz ☰
Sie "Bnd" zeigt (2).

Gleichzeitig Pressemitteilung:

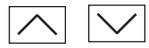

Die Temperatur erscheinen auf der

Bildschirm. die Fern mitgeteilt.

2. Anzünden des Ofens

Drücken Sie gleichzeitig und kurz die

Tasten und

Sie hören, wie die Dauerzündflamme
angezündet wird. Dieser Vorgang dauert
15 Sekunden.
Beim ersten Mal ist es möglich, dass mehrere Versuche
unternommen werden müssen, um die Zündung der
Dauerzündflamme auszulösen, da sich in den Leitungen
noch Luft befinden kann. Sie haben fünf
Versuche, bevor der Ofen in den Sicherheitsmodus
fährt. Falls dies der Fall sein soltte, kontaktieren Sie
Ihren Fachberater.

3. Manuelle Einstellung (Einteil linie brenner)

Von dem Moment ein Feuer haben, können Sie beginnen, die
Flammenhöhe einzustellen.
Der Bildschirm wird automatisch die Hand (Kontrolle Flammenhöhe)

Drücken Sie bis die Nummer 15.

Dies ist die maximale Flammenhöhe.

Sie wählen eine Flammenhöhe mit der

und (1 bis 15)

Nicht für:

850V, 1150V, 550DV en 850DV

1

4. Manuelle Einstellung (Dreifaclinie Brenner)

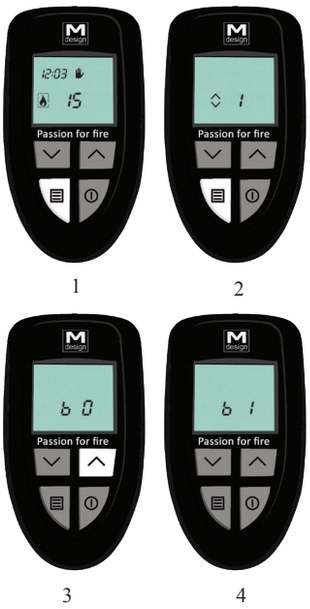

1 2

3 4

Um die Seitenbrenner 2 zu beleuchten, drücken Sie .

Zuerst sehen Sie die Welleneinstellungen. (seite 30) oder

Drücken Sie ein zweites Mal und Sie sehen ein "b0" oder "b0"

Anmerkung: Wenn nach einer vorherigen Benutzung des Kamins Sie es im "b1" Modus ausgeschaltet haben, Nächste Zündung, die Brennern 2 leuchten gleichzeitig. Wenn Sie andererseits das Gerät im Modus "b0" ausgeschaltet haben, schaltet das Gerät nur mit dem Brenner 1 ein

Wenn "b0" erscheint, drücken Sie auf "b1", Seitenbrenner 2 leuchtet.

Wenn "b1" appaers ist, drücken Sie auf "b0", die Seitenbrenner 2 gehen aus

Wähle eine Flammenhöhe von 1 bis 15 durch Drücken von oder

Zum Ausschalten des ganzen Ofens drücken

Nur für:
1150DH, 1300H-DH-CL-CR-DC,
1600H-DH-CL-CR-DC, 1900H

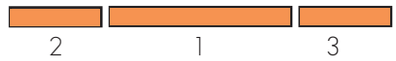

2 1 3

4. Manuelle Einstellung (Doppellinie Brenner)

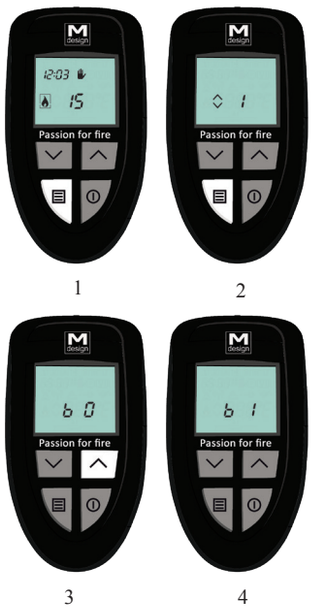

1 2

3 4

Starten Sie den ersten Brenner wie bei der manuellen Steuerung des Einteil linie Brenner

Um die Seitenbrenner 2 zu beleuchten, drücken Sie .

Zuerst sehen Sie die Welleneinstellungen. (seite 30) oder

Drücken Sie ein zweites Mal und Sie sehen ein "b0" oder "b0"

Anmerkung: Wenn nach einer vorherigen Benutzung des Kamins Sie es im "b1" Modus ausgeschaltet haben, Nächste Zündung, die Brennern 2 leuchten gleichzeitig. Wenn Sie andererseits das Gerät im Modus "b0" ausgeschaltet haben, schaltet das Gerät nur mit dem Brenner 1 ein

Wenn "b0" erscheint, drücken Sie auf "b1", Seitenbrenner 2 leuchtet.

Wenn "b1" appaers ist, drücken Sie auf "b0", die Seitenbrenner 2 gehen aus

Wähle eine Flammenhöhe von 1 bis 15 durch Drücken von oder

Zum Ausschalten des ganzen Ofens drücken

Nicht für
700H, 550V, 1000RD und 1300RD

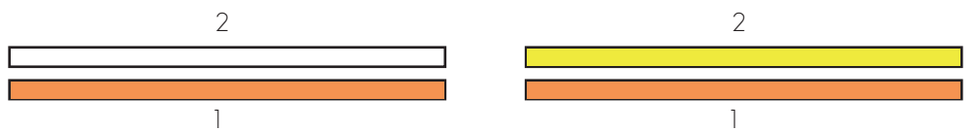

5. Einstellung des Thermostats

1 2 3 4

Um in den Themostatmodus zu wechseln, gehen Sie wie folgt vor :

Drücken Sie auf die Taste bis die Anzeige wie

auf Bild 2 erscheint :

Drücken Sie auf die Taste oder damit

die Symbole und blinken genau wie auf Bild 2.

Bild3: Bestätigen Sie Ihre Wahl durch Dücken der Taste

Wählen Sie eine Temperatur (Bild4). Die Fernbedienung
sollte niemals in der Nähe des Ofens gelassen werden.
Die Temperaturmessonde befindet sich in der Fernbedienung.

6. ECO WAVE

ECO WAVE each model is standard delivered with ECO-WAVE

ECO-WAVE is an automatic cycle of fluctuating flames.

At each start-up of the fire, the system starts in ECO-WAVE mode !

Symbol anzeigt, dass WAVE wird eingeschaltet,

1x kurz drücken auf Menü-Taste "1" erscheint (=WAVE ist auf)

Drücken Sie die Aufwärts- oder Abwärtspfeil
"0" erscheint (=WAVE ist aus)
Bestätigen Sie mit ⏻

Ausschalten des Ofens :

Drücken sie auf die Taste ⏻ um den Ofen auszuschalten. Die Dauerzündflamme bleibt

an und muss während der gesamten Heizperiode angezündet bleiben (Siehe Handbuch).

12. Zeichnungen

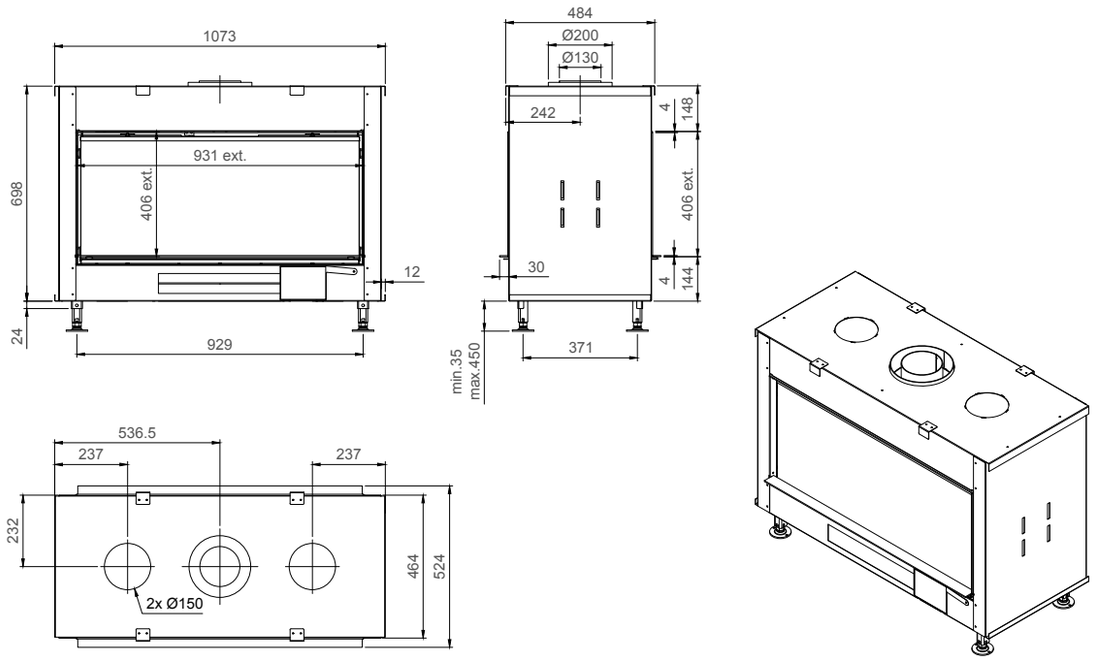

Luna Diamond 1000DH - Gas/Gaz

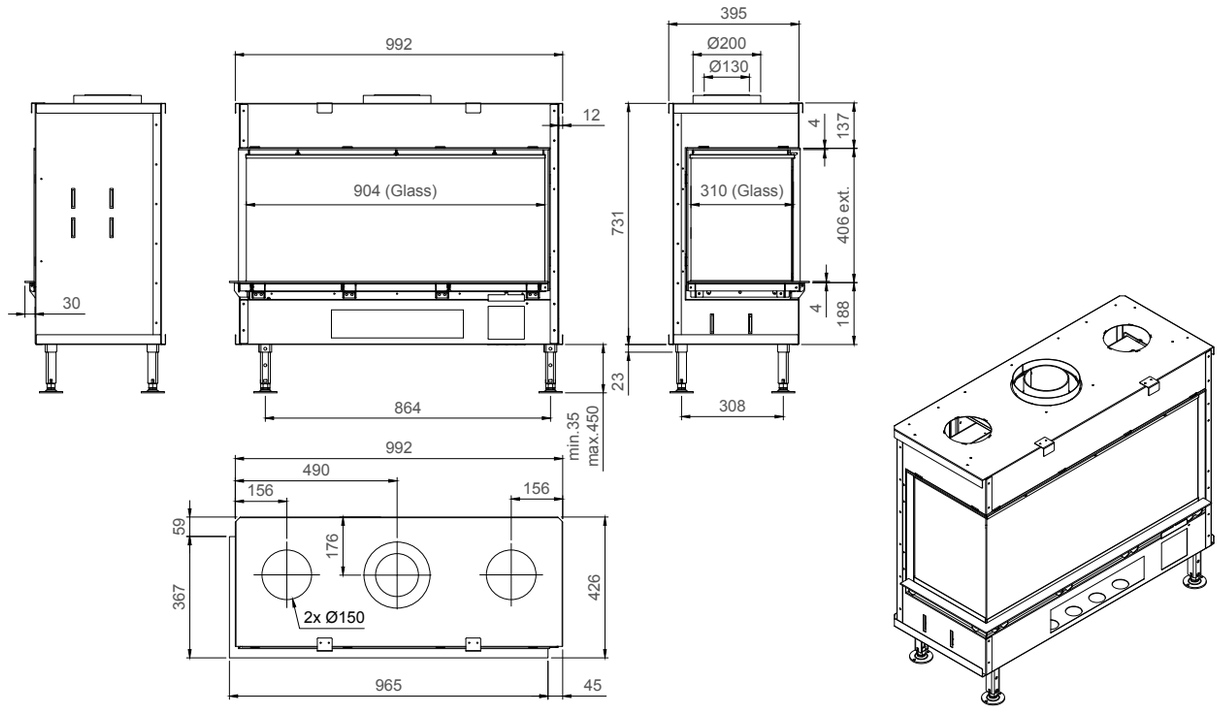

Luna Diamond 1000CL Gas/Gaz

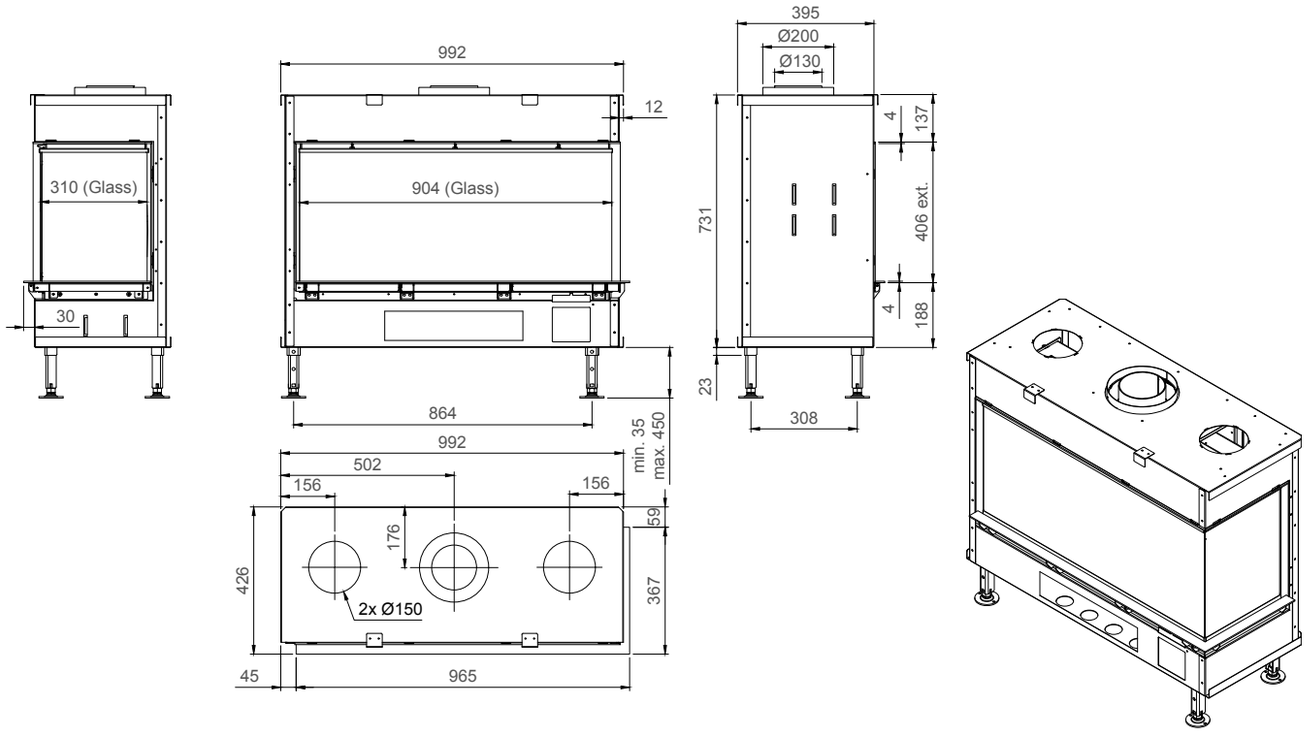

Luna Diamond 1000CR Gas/Gaz

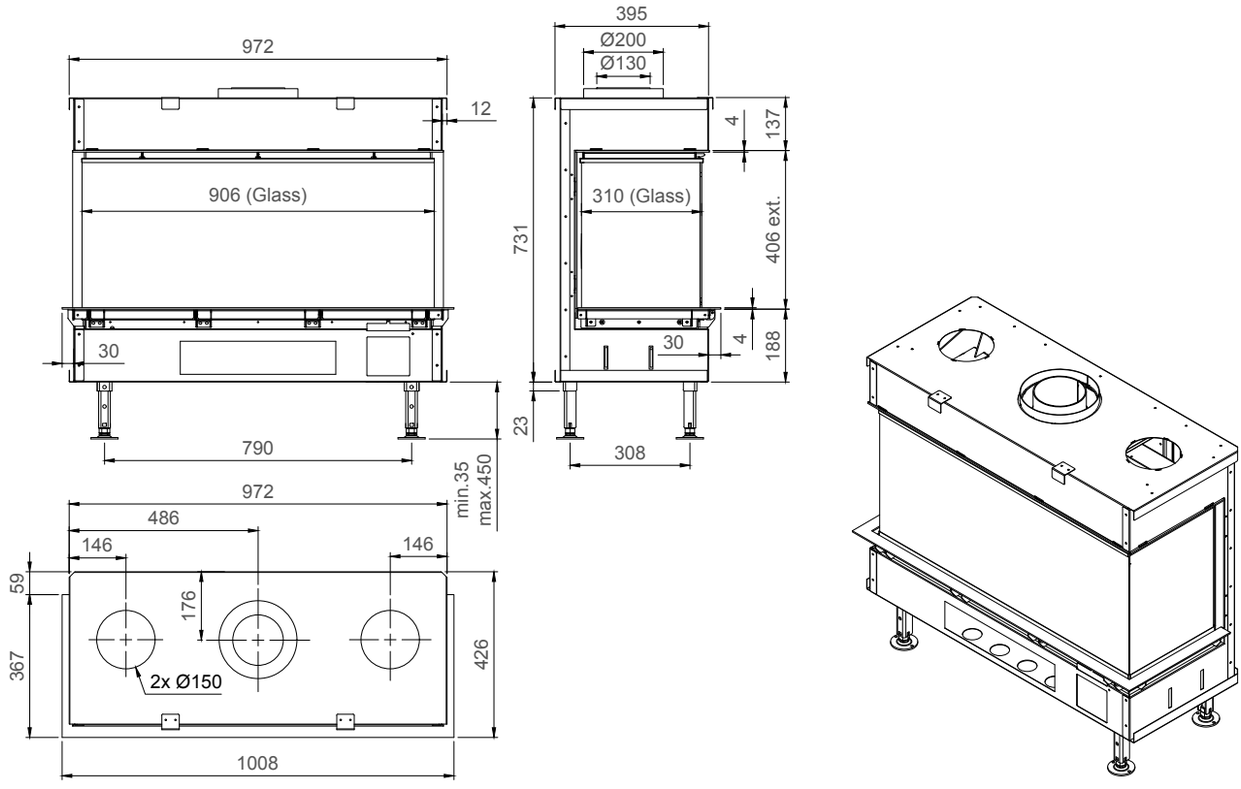

Luna Diamond 1000DC Gas/Gaz

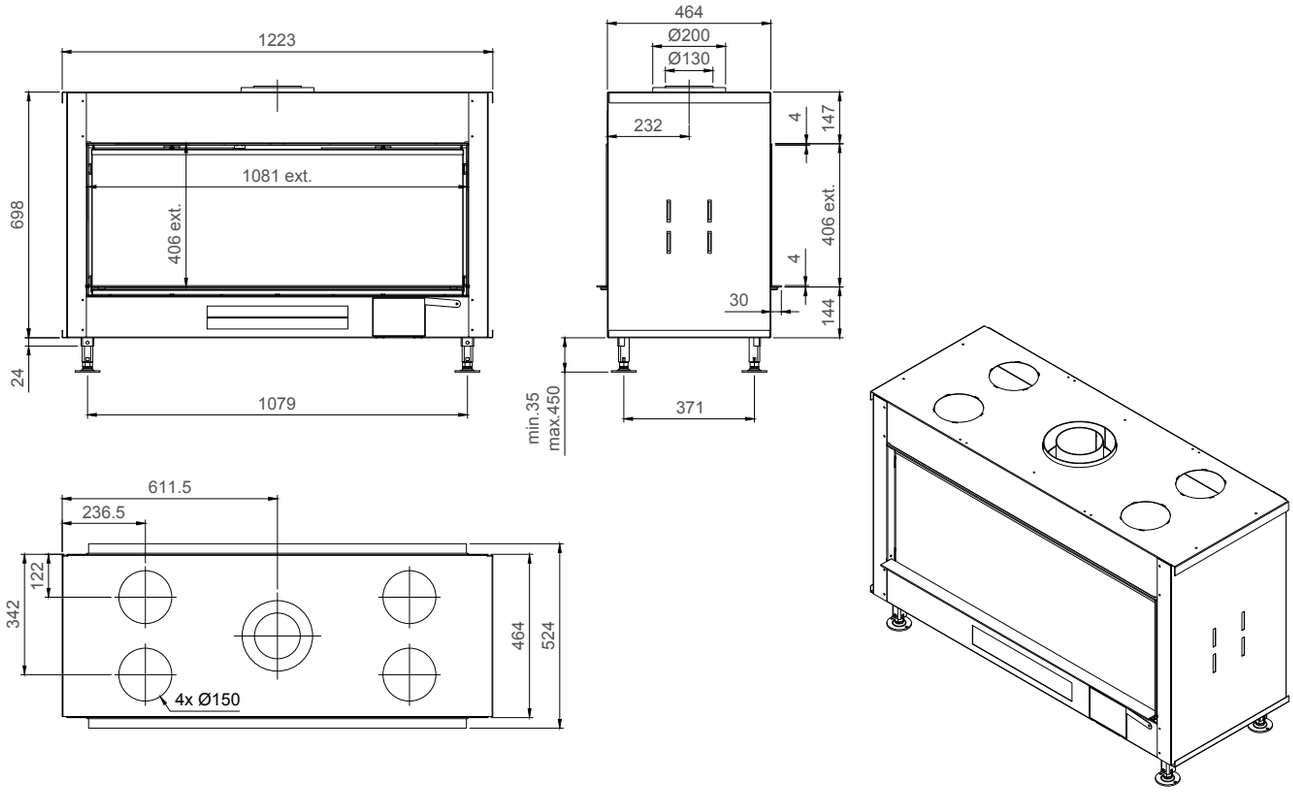

Luna Diamond 1150DH - Gas/Gaz

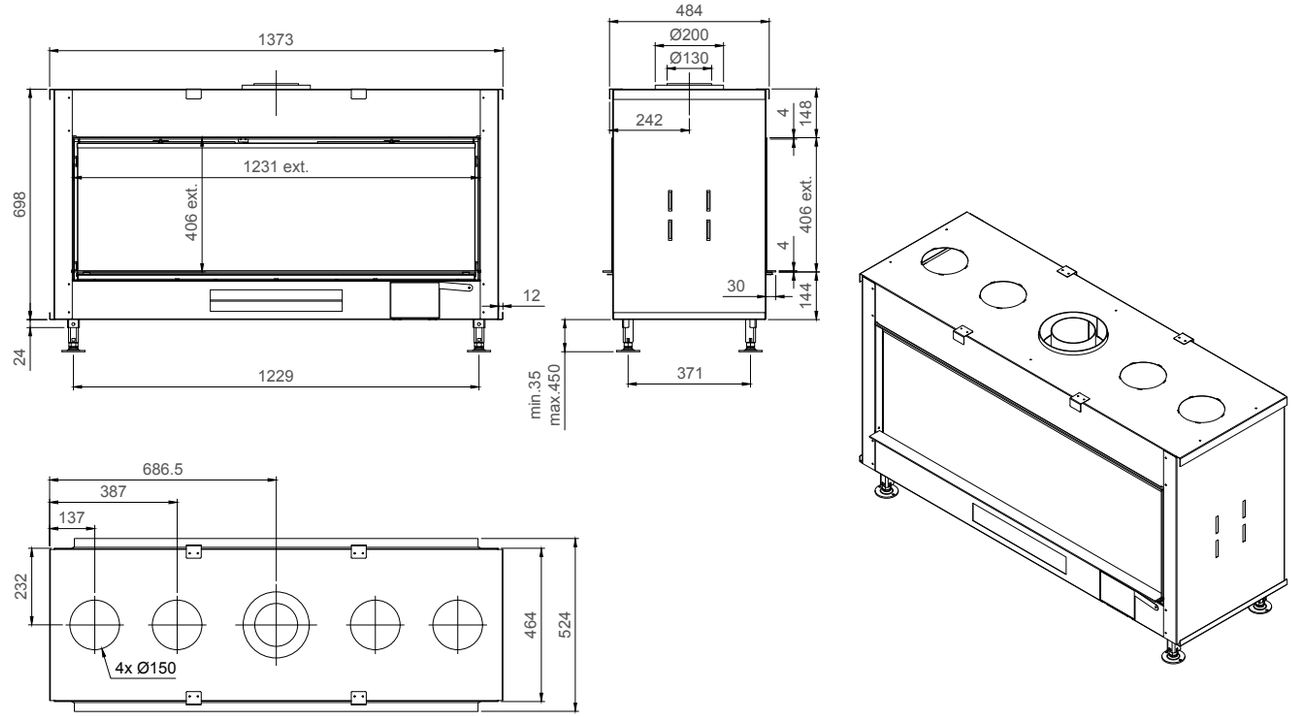

Luna Diamond 1300DH - Gas/Gaz

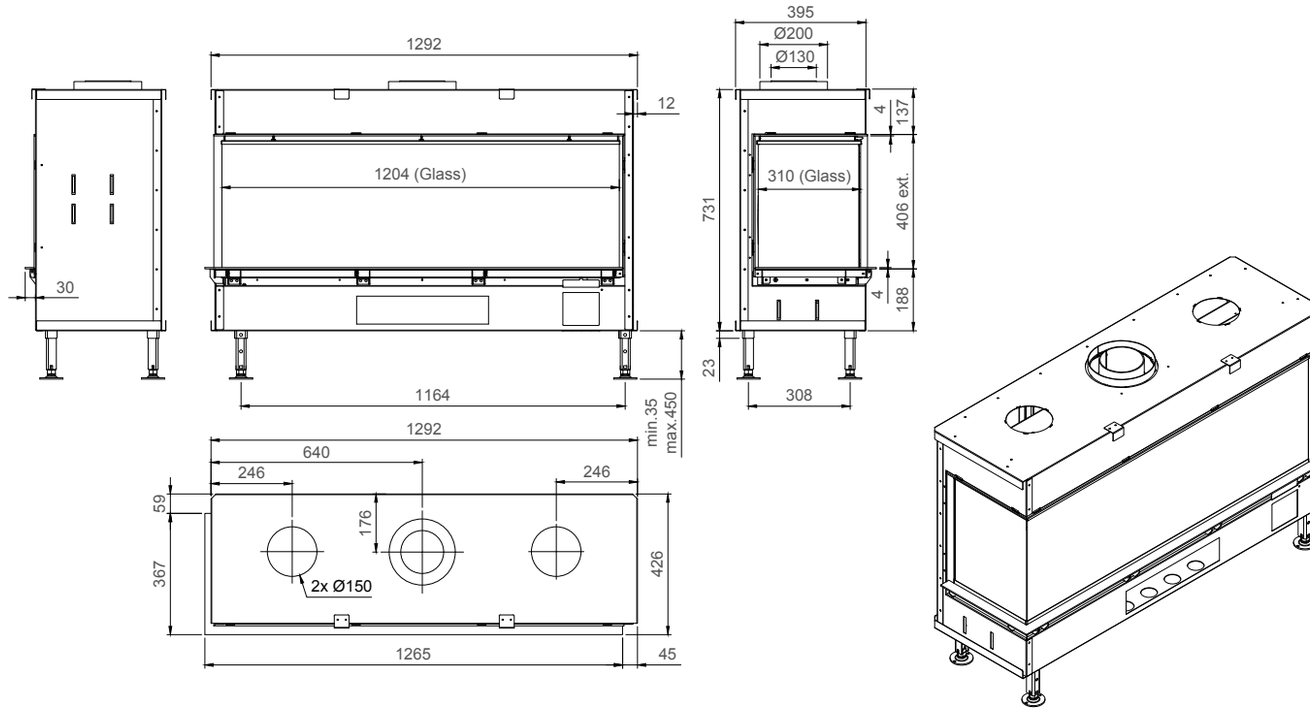

Luna Diamond 1300CL Gas/Gaz

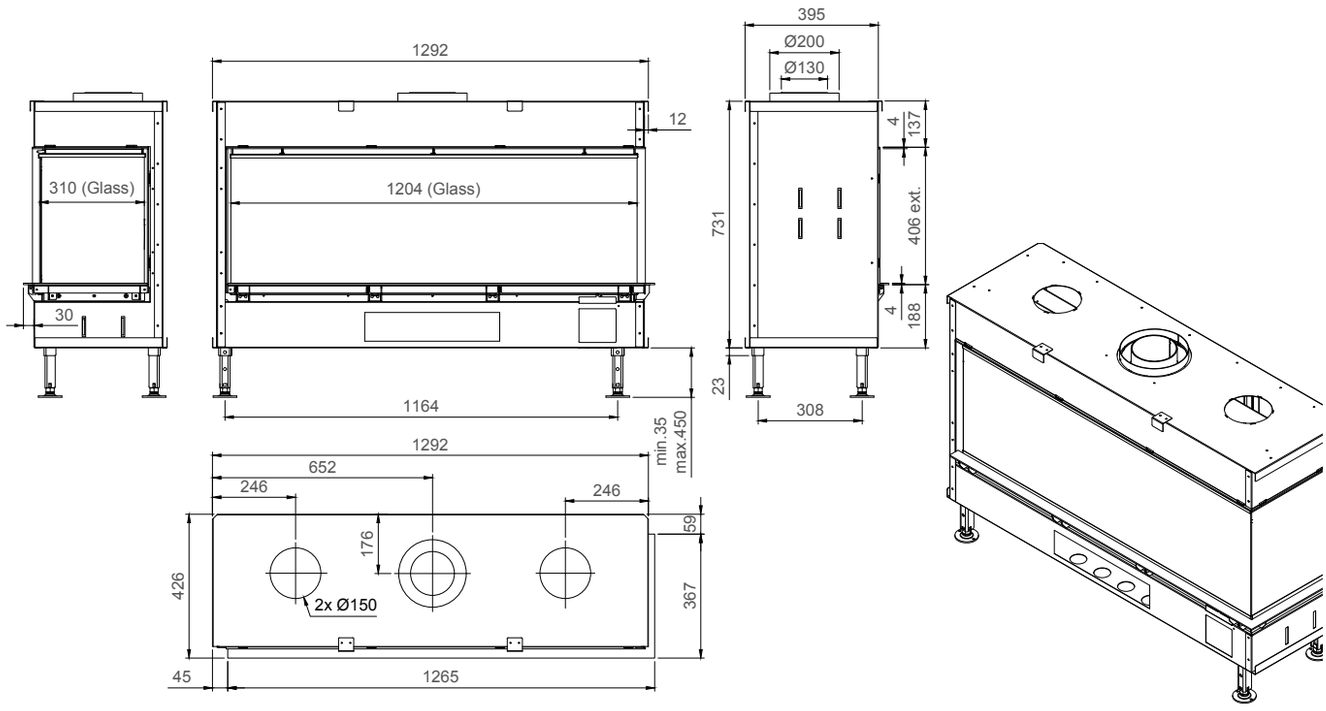

Luna Diamond 1300CR Gas/Gaz

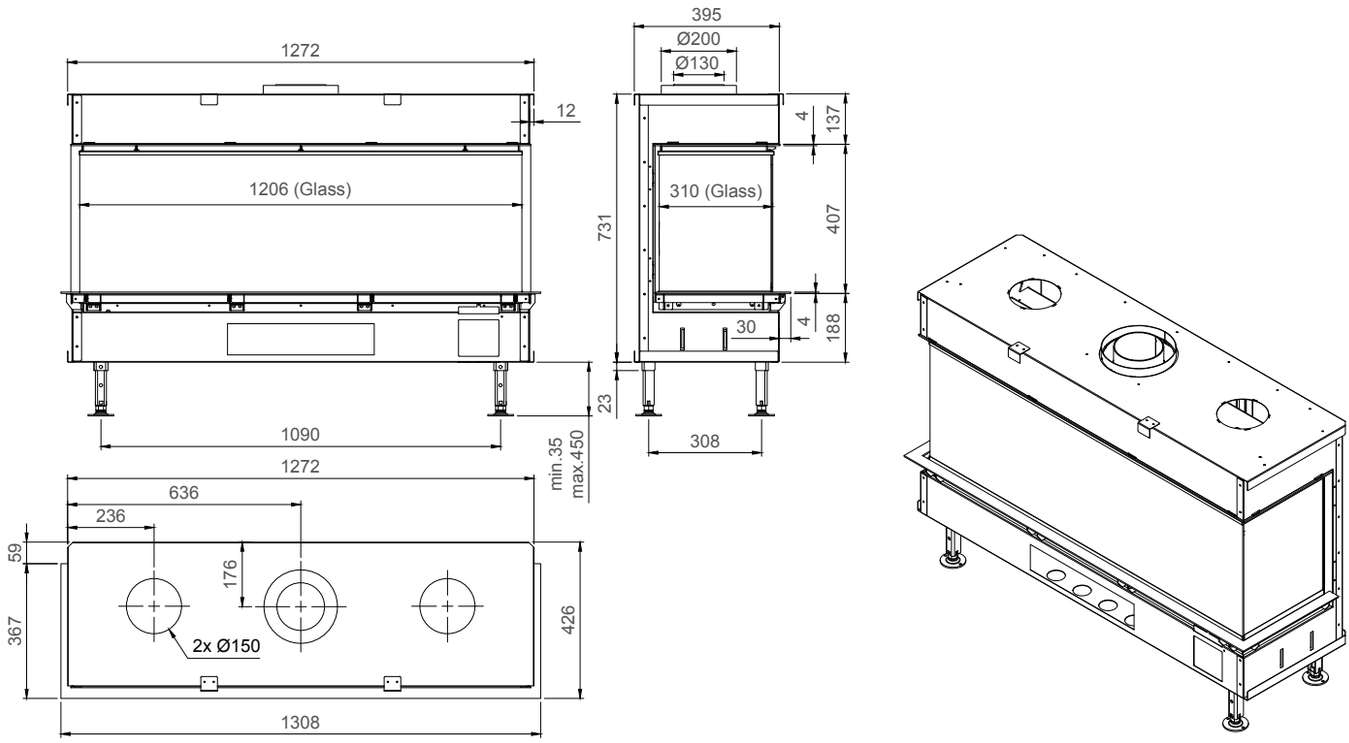

Luna Diamond 1300DC Gas/Gaz

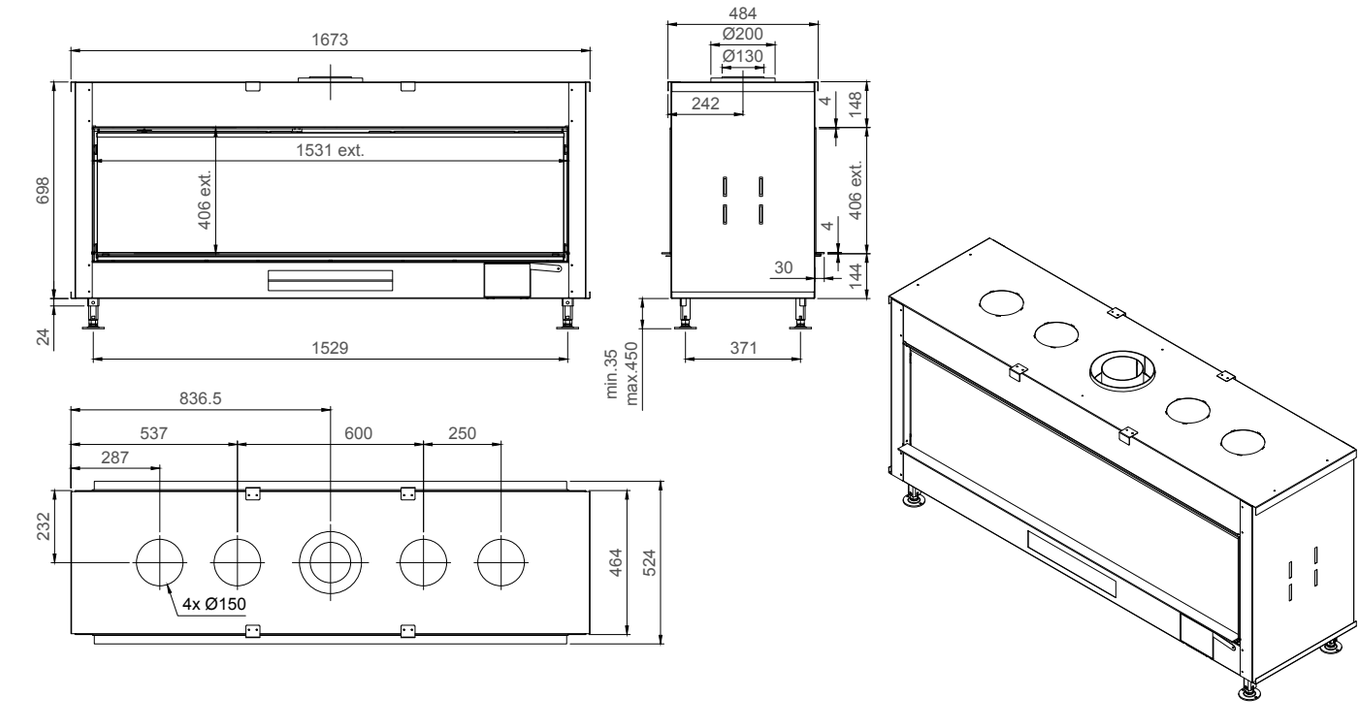

Luna Diamond 1600DH - Gas/Gaz

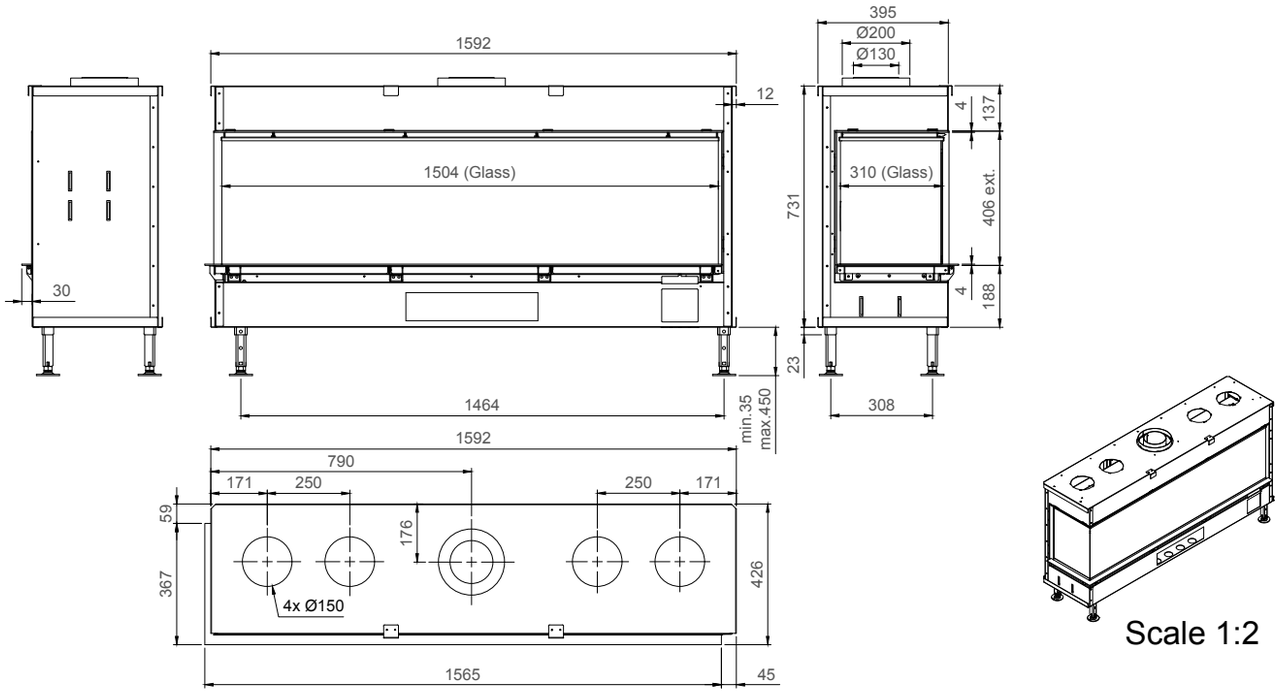

Luna Diamond 1600CL Gas/Gaz

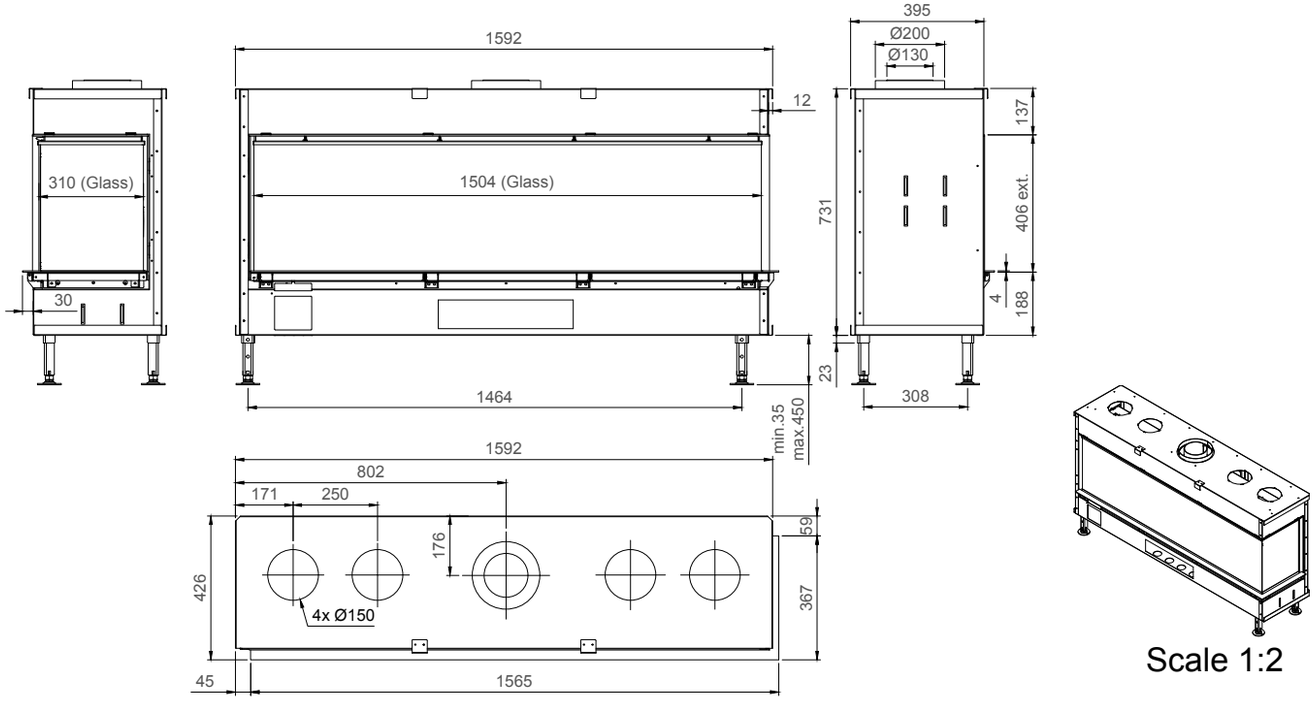

Luna Diamond 1600CR Gas/Gaz

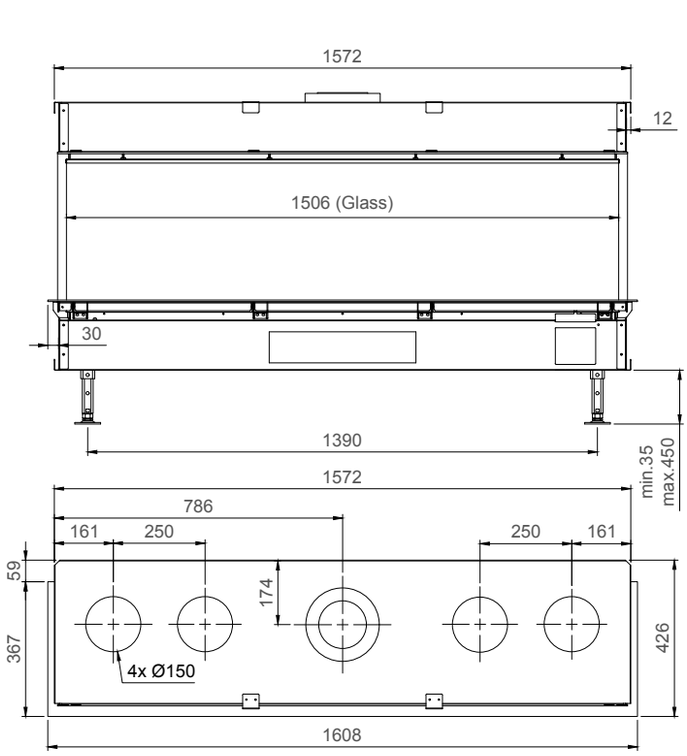

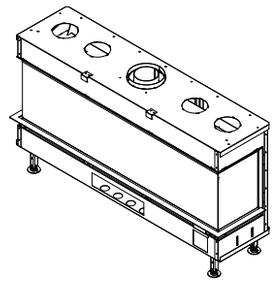

Scale 1:2

Luna Diamond 1600DC Gas/Gaz

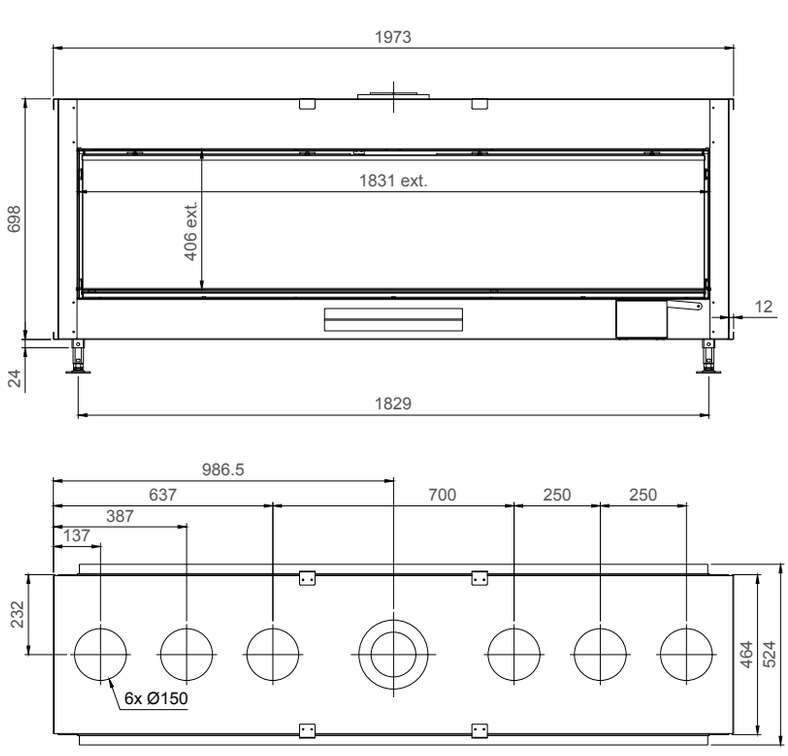

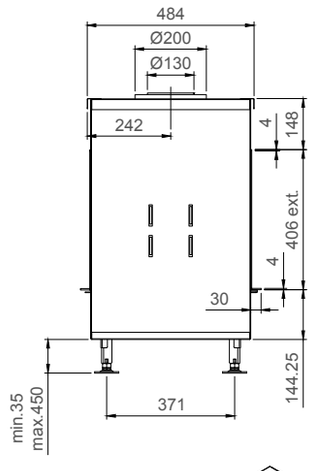

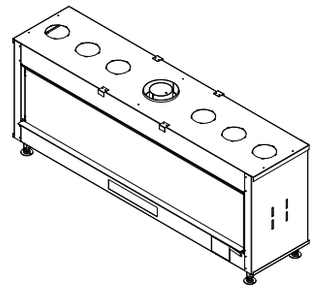

1:20

Luna Diamond 1900DH - Gas/Gaz

BN M-DE8BEN

MN LUNA 1150DH Gold

CE 161299190 CE-1299CR0190

Serie N° _____

C	GC	P	Q'n(-H) kW	Pn (-H) kW	V m³/h
BE/FR	I2E+	G20/G25-20/25mbar	8.5	6.4	0.789
DE/LU/PL	I2E	G20 - 20 mbar	8.5	6.4	0.789
NL	I2L	G25 - 25 mbar	8.1	6.1	0.870
AT/CH/CY/CZ/DK/ EE/ES/FI/GB/GR/ IE/IT/LT/LV/NO/ PT/RO/SE/SI/SK	I2H	G20 - 20 mbar	8.5	6.4	0.789
BE/CH/CY/CZ/ES/ FR/GB/GR/MT/ LT/PT/SI	I3+	G30/G31- (28-30)/37mbar	7.3	5.3	0.299
CY/DK/EE/H/LV/IT/ LT/NL/NO/SE/SI/ SK/RO/TR/BG/RS/ LU/MT	I3BP	G30 - 30 mbar	7.3	5.3	0.226
AT/CH/DE/LU	I3BP	G30 - 50 mbar	7.3	5.3	0.299

Aanslagwaarde/Clas: radiowerkfrequentie/Clas/Eindgas. G20/20 mbar / 4986EB mbar / 987-4986EB-98 mbar ☐

LPG / EPL / FLÜSSIG GAS 4986EB-98 mbar / G30/20 mbar / 4986R51-(28-30)/37 mbar ☐

Rendementsklasse CE / Categorie Rendement: CE / Efficiency class CE / Klasse Wirkungsgrad CE

Aanslagwaarde/Clas: radiowerkfrequentie/Clas/Eindgas. : 1 LPG / EPL. / FLÜSSIG GAS : 2

BN = merk-merge-brand name-marca
MN = model-type
C = land van bestemming-gape de destination-country of destination-Bestimmungsland
GC = gascategorie-catégorie de gaz-gaz category-Gruppe
SN = serienummer-numéro de série-serial number-Seriennummer
PIN = plannen-nombre pin-pin number-PIN-nummer

C11 / C31 / C91

230 VAC - 50 Hz
0,025 kW

NL : Handleiding goed zorgvuldig het instructieboekje voordat u het toestel plaatst en in gebruik neemt.De installatie van dit toestel dient te geschieden door een erkend gasinstallateur,volgens de landelijke en plaatselijk geldende voorschriften, in een voldoende geventileerde ruimte.
FR : Avant d'installer et d'utiliser l'appareil, lisez attentivement le livret d'instructions. L'installation de cet appareil doit être effectuée par un installateur agréé dans un local suffisamment ventilé selon les prescriptions nationales en vigueur.
EN : Before installing and use the appliance please read carefully through the instruction manual. The installation needs to be done by a certified gas installer in accordance with the local legislation en rules. The room has to be ventilated sufficiently.
DE : Lesen Sie sorgfältig das Handbuch, bevor Sie das Gerät aufstellen und in Betrieb nehmen.
Die Installation des Geräts muss durch einen zertifizierten Gas-Installateur erfolgen, und zwar nach den nationalen und lokalen Vorschriften. Das Gerät ist nur in ausreichend belüfteten Räumen zu betreiben

BN M-DE8BEN

MN LUNA 1150DC Gold

CE 161299190 CE-1299CR0190

Serie N° _____

C	GC	P	Q'n(-H) kW	Pn (-H) kW	V m³/h
BE/FR	I2E+	G20/G25-20/25mbar	7	6.4	0.789
DE/LU/PL	I2E	G20 - 20 mbar	7	6.4	0.789
NL	I2L	G25 - 25 mbar	6.6	6.1	0.870
AT/CH/CY/CZ/DK/ EE/ES/FI/GB/GR/ IE/IT/LT/LV/NO/ PT/RO/SE/SI/SK	I2H	G20 - 20 mbar	7	6.4	0.789
BE/CH/CY/CZ/ES/ FR/GB/GR/MT/ LT/PT/SI	I3+	G30/G31- (28-30)/37mbar	7.3	5.3	0.299
CY/DK/EE/H/LV/IT/ LT/NL/NO/SE/SI/ SK/RO/TR/BG/RS/ LU/MT	I3BP	G30 - 30 mbar	7.3	5.3	0.226
AT/CH/DE/LU	I3BP	G30 - 50 mbar	7.3	5.3	0.299

Aanslagwaarde/Clas: radiowerkfrequentie/Clas/Eindgas. G20/20 mbar / 4986EB mbar / 987-4986EB-98 mbar ☐

LPG / EPL / FLÜSSIG GAS 4986EB-98 mbar / G30/20 mbar / 4986R51-(28-30)/37 mbar ☐

Rendementsklasse CE / Categorie Rendement: CE / Efficiency class CE / Klasse Wirkungsgrad CE

Aanslagwaarde/Clas: radiowerkfrequentie/Clas/Eindgas. : 1 LPG / EPL. / FLÜSSIG GAS : 2

BN = merk-merge-brand name-marca
MN = model-type
C = land van bestemming-gape de destination-country of destination-Bestimmungsland
GC = gascategorie-catégorie de gaz-gaz category-Gruppe
SN = serienummer-numéro de série-serial number-Seriennummer
PIN = plannen-nombre pin-pin number-PIN-nummer

C11 / C31 / C91

230 VAC - 50 Hz
0,025 kW

NL : Handleiding goed zorgvuldig het instructieboekje voordat u het toestel plaatst en in gebruik neemt.De installatie van dit toestel dient te geschieden door een erkend gasinstallateur,volgens de landelijke en plaatselijk geldende voorschriften, in een voldoende geventileerde ruimte.
FR : Avant d'installer et d'utiliser l'appareil, lisez attentivement le livret d'instructions. L'installation de cet appareil doit être effectuée par un installateur agréé dans un local suffisamment ventilé selon les prescriptions nationales en vigueur.
EN : Before installing and use the appliance please read carefully through the instruction manual. The installation needs to be done by a certified gas installer in accordance with the local legislation en rules. The room has to be ventilated sufficiently.
DE : Lesen Sie sorgfältig das Handbuch, bevor Sie das Gerät aufstellen und in Betrieb nehmen.
Die Installation des Geräts muss durch einen zertifizierten Gas-Installateur erfolgen, und zwar nach den nationalen und lokalen Vorschriften. Das Gerät ist nur in ausreichend belüfteten Räumen zu betreiben

BN M-DE8BEN

MN LUNA 1150DCL/CR Gold

CE 161299190 CE-1299CR0190

Serie N° _____

C	GC	P	Q'n(-H) kW	Pn (-H) kW	V m³/h
BE/FR	I2E+	G20/G25-20/25mbar	7	6.4	0.789
DE/LU/PL	I2E	G20 - 20 mbar	7	6.4	0.789
NL	I2L	G25 - 25 mbar	6.6	6.1	0.870
AT/CH/CY/CZ/DK/ EE/ES/FI/GB/GR/ IE/IT/LT/LV/NO/ PT/RO/SE/SI/SK	I2H	G20 - 20 mbar	7	6.4	0.789
BE/CH/CY/CZ/ES/ FR/GB/GR/MT/ LT/PT/SI	I3+	G30/G31- (28-30)/37mbar	7.3	5.3	0.299
CY/DK/EE/H/LV/IT/ LT/NL/NO/SE/SI/ SK/RO/TR/BG/RS/ LU/MT	I3BP	G30 - 30 mbar	7.3	5.3	0.226
AT/CH/DE/LU	I3BP	G30 - 50 mbar	7.3	5.3	0.299

Aanslagwaarde/Clas: radiowerkfrequentie/Clas/Eindgas. G20/20 mbar / 4986EB mbar / 987-4986EB-98 mbar ☐

LPG / EPL / FLÜSSIG GAS 4986EB-98 mbar / G30/20 mbar / 4986R51-(28-30)/37 mbar ☐

Rendementsklasse CE / Categorie Rendement: CE / Efficiency class CE / Klasse Wirkungsgrad CE

Aanslagwaarde/Clas: radiowerkfrequentie/Clas/Eindgas. : 1 LPG / EPL. / FLÜSSIG GAS : 2

BN = merk-merge-brand name-marca
MN = model-type
C = land van bestemming-gape de destination-country of destination-Bestimmungsland
GC = gascategorie-catégorie de gaz-gaz category-Gruppe
SN = serienummer-numéro de série-serial number-Seriennummer
PIN = plannen-nombre pin-pin number-PIN-nummer

C11 / C31 / C91

230 VAC - 50 Hz
0,025 kW

NL : Handleiding goed zorgvuldig het instructieboekje voordat u het toestel plaatst en in gebruik neemt.De installatie van dit toestel dient te geschieden door een erkend gasinstallateur,volgens de landelijke en plaatselijk geldende voorschriften, in een voldoende geventileerde ruimte.
FR : Avant d'installer et d'utiliser l'appareil, lisez attentivement le livret d'instructions. L'installation de cet appareil doit être effectuée par un installateur agréé dans un local suffisamment ventilé selon les prescriptions nationales en vigueur.
EN : Before installing and use the appliance please read carefully through the instruction manual. The installation needs to be done by a certified gas installer in accordance with the local legislation en rules. The room has to be ventilated sufficiently.
DE : Lesen Sie sorgfältig das Handbuch, bevor Sie das Gerät aufstellen und in Betrieb nehmen.
Die Installation des Geräts muss durch einen zertifizierten Gas-Installateur erfolgen, und zwar nach den nationalen und lokalen Vorschriften. Das Gerät ist nur in ausreichend belüfteten Räumen zu betreiben

BN **m-DENSE**

MN **LUNA 1150DH Gold**

161299190 CE-1299CR0190

Serie N° _____

C	GC	P	Qn(H) kW	Pn (H) kW	V m³/h
BE/FR	I2E+	G20/G25-20/25mbar	8.5	6.4	0.769
DE/LU/PL	I2E	G20 - 20 mbar	8.5	6.4	0.769
NL	I2L	G25 - 25 mbar	8.1	6.1	0.870
AT/CH/CY/CZ/DK/ EE/ES/FI/GB/GR/ IE/IT/LT/LV/NO/ PT/RO/SE/SI/SK	I2H	G20 - 20 mbar	8.5	6.4	0.769
BE/CH/CY/CZ/ES/ FR/GB/GR/IE/NT/ LT/PT/SI	I3+	G30/G31- (28-30)/37mbar	7.3	5.3	0.299
CY/TR/EE/HU/IT/ LT/NL/NO/SE/SI/ SK/RO/TR/BG/RS/ LU/MT	I3BP	G30 - 30 mbar	7.3	5.3	0.226
AT/CH/DE/LU	I3BP	G30 - 50 mbar	7.3	5.3	0.299

Aardgas/Gaz naturel/Erdgas/Gas/Erdgas (G20/G25 mbar // 4940Pa mbar // 680-4940Pa mbar) ☐

LPG / EPL / FLÜSSIG GAS (4940Pa-30 mbar // G30/G31 mbar // 4940Pa-(28-30)/37 mbar) ☐

Rendementsklasse CE / Categorie Rendement CE / Efficiency class CE / Klasse Wirkungsgrad CE

Aardgas/Gaz naturel/Erdgas/Gas/Erdgas : 1 LPG / EPL / FLÜSSIG GAS : 2

BN = merk-range-brand name-marque
MN = model-type
C = land van bestemming-pays de destination-country of destination-Bestimmungsland
GC = garantiegroep-catégorie de gaz-gaz category-Gruppe
DH = continuerwarmte-chaleur de maille-central heating-Dauerbrenner
PH = plamenar-manteau pile-pile burner-PM-Hauner

C11 / C31 / C51

230 VAC - 50 Hz

0,625 kW

NL : Rendabeg vanaf mogelijk het instructieboekje voordat u het toestel plaatst en in gebruik neemt.De installatie van dit toestel dient te geschieden door een erkend gastechnikaar,volgens de landelijke en plaatselijk geldende voorschriften, in een voldoende geventileerde ruimte.

FR : Avant d'installer et d'utiliser l'appareil, lisez attentivement le livret d'instructions. L'installation de cetappareil doit etablie par un installateur agréé dans un local suffisamment vaablé selon les prescriptions nationales ottroidres en vigueur.

EN : Before installing and use the appliance please read carfully through the instruction manual. The installation needs to be done by a certified gas installer in accordance with the local legislation on valve. The room has to be ventilated sufficiently.

DE : Lesen Sie zwecks sorgfältig das Handbuch, bevor Sie das Gerat installion und in Betrieb nehmen.
Die Installation des Geräts muss durch einen zertifizierten Gas-Installateur erfolgen, und zwar nach den nationalen und lokalen Vorschriften. Das Gerat ist nur in ausreichend belüfteten Räumen zu betreiben

BN **m-DENSE**

MN **LUNA 1300DH Gold**

161299190 CE-1299CR0190

Serie N° _____

C	GC	P	Qn(H) kW	Pn (H) kW	V m³/h
BE/FR	I2E+	G20/G25-20/25mbar	9.2	6.7	1.026
DE/LU/PL	I2E	G20 - 20 mbar	9.2	6.7	1.026
NL	I2L	G25 - 25 mbar	8.7	6.1	1.132
AT/CH/CY/CZ/DK/ EE/ES/FI/GB/GR/ IE/IT/LT/LV/NO/ PT/RO/SE/SI/SK	I2H	G20 - 20 mbar	9.2	6.7	1.026
BE/CH/CY/CZ/ES/ FR/GB/GR/IE/NT/ LT/PT/SI	I3+	G30/G31- (28-30)/37mbar	6.1	3.9	0.389
CY/TR/EE/HU/IT/ LT/NL/NO/SE/SI/ SK/RO/TR/BG/RS/ LU/MT	I3BP	G30 - 30 mbar	6.1	3.9	0.295
AT/CH/DE/LU	I3BP	G30 - 50 mbar	6.1	3.9	0.389

Aardgas/Gaz naturel/Erdgas/Gas/Erdgas (G20/G25 mbar // 4940Pa mbar // 680-4940Pa mbar) ☐

LPG / EPL / FLÜSSIG GAS (4940Pa-30 mbar // G30/G31 mbar // 4940Pa-(28-30)/37 mbar) ☐

Rendementsklasse CE / Categorie Rendement CE / Efficiency class CE / Klasse Wirkungsgrad CE

Aardgas/Gaz naturel/Erdgas/Gas/Erdgas : 1 LPG / EPL / FLÜSSIG GAS : 2

BN = merk-range-brand name-marque
MN = model-type
C = land van bestemming-pays de destination-country of destination-Bestimmungsland
GC = garantiegroep-catégorie de gaz-gaz category-Gruppe
DH = continuerwarmte-chaleur de maille-central heating-Dauerbrenner
PH = plamenar-manteau pile-pile burner-PM-Hauner

C11 / C31 / C51

230 VAC - 50 Hz

0,625 kW

NL : Rendabeg vanaf mogelijk het instructieboekje voordat u het toestel plaatst en in gebruik neemt.De installatie van dit toestel dient te geschieden door een erkend gastechnikaar,volgens de landelijke en plaatselijk geldende voorschriften, in een voldoende geventileerde ruimte.

FR : Avant d'installer et d'utiliser l'appareil, lisez attentivement le livret d'instructions. L'installation de cetappareil doit etablie par un installateur agréé dans un local suffisamment vaablé selon les prescriptions nationales ottroidres en vigueur.

EN : Before installing and use the appliance please read carfully through the instruction manual. The installation needs to be done by a certified gas installer in accordance with the local legislation on valve. The room has to be ventilated sufficiently.

DE : Lesen Sie zwecks sorgfältig das Handbuch, bevor Sie das Gerat installion und in Betrieb nehmen.
Die Installation des Geräts muss durch einen zertifizierten Gas-Installateur erfolgen, und zwar nach den nationalen und lokalen Vorschriften. Das Gerat ist nur in ausreichend belüfteten Räumen zu betreiben

BN **m-DENSE**

MN **LUNA 1300CL/CR Gold**

161299190 CE-1299CR0190

Serie N° _____

C	GC	P	Qn(H) kW	Pn (H) kW	V m³/h
BE/FR	I2E+	G20/G25-20/25mbar	9.5	8.4	1.026
DE/LU/PL	I2E	G20 - 20 mbar	9.5	8.4	1.026
NL	I2L	G25 - 25 mbar	9.2	8	1.132
AT/CH/CY/CZ/DK/ EE/ES/FI/GB/GR/ IE/IT/LT/LV/NO/ PT/RO/SE/SI/SK	I2H	G20 - 20 mbar	9.5	8.4	1.026
BE/CH/CY/CZ/ES/ FR/GB/GR/IE/NT/ LT/PT/SI	I3+	G30/G31- (28-30)/37mbar	9.5	6..7	0.389
CY/TR/EE/HU/IT/ LT/NL/NO/SE/SI/ SK/RO/TR/BG/RS/ LU/MT	I3BP	G30 - 30 mbar	9.5	6.7	0.295
AT/CH/DE/LU	I3BP	G30 - 50 mbar	9.5	6.7	0.389

Aardgas/Gaz naturel/Erdgas/Gas/Erdgas (G20/G25 mbar // 4940Pa mbar // 680-4940Pa mbar) ☐

LPG / EPL / FLÜSSIG GAS (4940Pa-30 mbar // G30/G31 mbar // 4940Pa-(28-30)/37 mbar) ☐

Rendementsklasse CE / Categorie Rendement CE / Efficiency class CE / Klasse Wirkungsgrad CE

Aardgas/Gaz naturel/Erdgas/Gas/Erdgas : 1 LPG / EPL / FLÜSSIG GAS : 2

BN = merk-range-brand name-marque
MN = model-type
C = land van bestemming-pays de destination-country of destination-Bestimmungsland
GC = garantiegroep-catégorie de gaz-gaz category-Gruppe
DH = continuerwarmte-chaleur de maille-central heating-Dauerbrenner
PH = plamenar-manteau pile-pile burner-PM-Hauner

C11 / C31 / C51

230 VAC - 50 Hz

0,625 kW

NL : Rendabeg vanaf mogelijk het instructieboekje voordat u het toestel plaatst en in gebruik neemt.De installatie van dit toestel dient te geschieden door een erkend gastechnikaar,volgens de landelijke en plaatselijk geldende voorschriften, in een voldoende geventileerde ruimte.

FR : Avant d'installer et d'utiliser l'appareil, lisez attentivement le livret d'instructions. L'installation de cetappareil doit etablie par un installateur agréé dans un local suffisamment vaablé selon les prescriptions nationales ottroidres en vigueur.

EN : Before installing and use the appliance please read carfully through the instruction manual. The installation needs to be done by a certified gas installer in accordance with the local legislation on valve. The room has to be ventilated sufficiently.

DE : Lesen Sie zwecks sorgfältig das Handbuch, bevor Sie das Gerat installion und in Betrieb nehmen.
Die Installation des Geräts muss durch einen zertifizierten Gas-Installateur erfolgen, und zwar nach den nationalen und lokalen Vorschriften. Das Gerat ist nur in ausreichend belüfteten Räumen zu betreiben

BN M-DESIGN

MN LUNA 1600CL/CR Gold

CE 161299190 CE-1299CR0190

Serie N° ____________________

C	GC	P	Qn(Hi) kW	Pn (Hi) kW	V m³/h
BE/FR	I2E+	G20/G25-20/25mbar	10.5	8.4	1.262
DE/LU/PL	I2E	G20 - 20 mbar	10.5	9_4	1.262
NL	I2L	G25 - 25 mbar	9.8	8.7	1.1393
AT/CH/CY/CZ/DK/ EE/ES/FI/GB/GR/ IE/IT/LT/LV/NO/ PT/RO/SE/SI/SK	I2H	G20 - 20 mbar	10.5	8.4	1.262
BE/CH/CY/CZ/ES/ FR/GB/GR/IE/IT/ LT/PT/SI	I3+	G30/G31- (28-30)/37mbar	10.1	7.2	0.478
CY/DK/EE/HU/IT/ LT/NL/NO/SE/SI/ SK/RO/TR/BG/IS/ LU/MT	I3B/P	G30 - 30 mbar	10.1	7.2	0.363
AT/CH/DE/LU	I3B/P	G30 - 50 mbar	10.1	7.2	0.478

[illegible] ☐

LPG / GPL / FLÜSSIG GAS [illegible] ☐

[illegible]

[illegible] : 1 LPG / GPL / FLÜSSIG GAS : 2

[illegible]

C11 / C31 / C51

230 VAC - 50 Hz

0,025 kW

[illegible]

BN M-DESIGN

MN LUNA 1600DC Gold

CE 161299190 CE-1299CR0190

Serie N° ____________________

C	GC	P	Qn(Hi) kW	Pn (Hi) kW	V m³/h
BE/FR	I2E+	G20/G25-20/25mbar	10.5	8.4	1.262
DE/LU/PL	I2E	G20 - 20 mbar	10.5	9_4	1.262
NL	I2L	G25 - 25 mbar	9.8	8.7	1.1393
AT/CH/CY/CZ/DK/ EE/ES/FI/GB/GR/ IE/IT/LT/LV/NO/ PT/RO/SE/SI/SK	I2H	G20 - 20 mbar	10.5	8.4	1.262
BE/CH/CY/CZ/ES/ FR/GB/GR/IE/IT/ LT/PT/SI	I3+	G30/G31- (28-30)/37mbar	10.1	7.2	0.478
CY/DK/EE/HU/IT/ LT/NL/NO/SE/SI/ SK/RO/TR/BG/IS/ LU/MT	I3B/P	G30 - 30 mbar	10.1	7.2	0.363
AT/CH/DE/LU	I3B/P	G30 - 50 mbar	10.1	7.2	0.478

[illegible] ☐

LPG / GPL / FLÜSSIG GAS [illegible] ☐

[illegible]

[illegible] : 1 LPG / GPL / FLÜSSIG GAS : 2

[illegible]

C11 / C31 / C51

230 VAC - 50 Hz

0,025 kW

[illegible]

BN M-DESIGN

MN LUNA 1300DC Gold

CE 161299190 CE-1299CR0190

Serie N° ____________________

C	GC	P	Qn(Hi) kW	Pn (Hi) kW	V m³/h
BE/FR	I2E+	G20/G25-20/25mbar	9.5	8.4	1.026
DE/LU/PL	I2E	G20 - 20 mbar	9.5	8.4	1.026
NL	I2L	G25 - 25 mbar	9.2	8	1.132
AT/CH/CY/CZ/DK/ EE/ES/FI/GB/GR/ IE/IT/LT/LV/NO/ PT/RO/SE/SI/SK	I2H	G20 - 20 mbar	9.5	8.4	1.026
BE/CH/CY/CZ/ES/ FR/GB/GR/IE/IT/ LT/PT/SI	I3+	G30/G31- (28-30)/37mbar	9.5	6_7	0.389
CY/DK/EE/HU/IT/ LT/NL/NO/SE/SI/ SK/RO/TR/BG/IS/ LU/MT	I3B/P	G30 - 30 mbar	9.5	6.7	0.295
AT/CH/DE/LU	I3B/P	G30 - 50 mbar	9.5	6.7	0.389

[illegible] ☐

LPG / GPL / FLÜSSIG GAS [illegible] ☐

[illegible]

[illegible] : 1 LPG / GPL / FLÜSSIG GAS : 2

[illegible]

C11 / C31 / C51

230 VAC - 50 Hz

0,025 kW

[illegible]

BN M-DESIGN

MN LUNA 1600DH Gold

CE 161299190 CE-1299CR0190

Serie N° ____________________

C	GC	P	Qn(Hi) kW	Pn (Hi) kW	V m³/h
BE/FR	I2E+	G20/G25-20/25mbar	11.5	10.1	1.262
DE/LU/PL	I2E	G20 - 20 mbar	11.5	10.1	1.262
NL	I2L	G25 - 25 mbar	10.8	9.2	1.393
AT/CH/CY/CZ/DK/ EE/ES/FI/GB/GR/ IE/IT/LT/LV/NO/ PT/RO/SE/SI/SK	I2H	G20 - 20 mbar	11.9	10.1	1.262
BE/CH/CY/CZ/ES/ FR/GB/GR/IE/IT/ LT/PT/SI	I3+	G30/G31- (28-30)/37mbar	11.2	8	0.478
CY/DK/EE/HU/IT/ LT/NL/NO/SE/SI/ SK/RO/TR/BG/IS/ LU/MT	I3B/P	G30 - 30 mbar	11.2	8	0.363
AT/CH/DE/LU	I3B/P	G30 - 50 mbar	11.2	8	0.478

[illegible] ☐

LPG / GPL / FLÜSSIG GAS [illegible] ☐

[illegible]

[illegible] : 1 LPG / GPL / FLÜSSIG GAS : 2

[illegible]

C11 / C31 / C51

230 VAC - 50 Hz

0,025 kW

[illegible]

14. CE ZERTIFIKAT

TSU®
TECHNICKÝ SKÚŠOBNÝ ÚSTAV PIEŠŤANY, š.p.
Krajinská cesta 2929/9
921 01 Piešťany, Slovenská republika
Notifikovaná osoba č. 1299

SNAS
Reg. No. 009/P-018

CERTIFIKÁT ES SKÚŠKY TYPU
EC TYPE - EXAMINATION CERTIFICATE
№./No. 161299190

pre výrobcu alebo jeho autorizovaného zástupcu v Európskej únii
to the manufacturer or his authorised representative in the European Union

M – Design Central Europe, s.r.o.
Podhorie 71, 013 18 Podhorie
Slovenská republika / Slovak Republic

Výrobok a určenie typu

Uzavreté krbové vložky.
na plynné palivá, zhotovenie „B_{11}"; „C_{11}"; „C_{31}"; „C_{91}"
typy: podľa prílohy

Product and designation of type

Closed Gas Stoves
burning gaseous fuels, type „B_{11}"; „C_{11}"; „C_{31}"; „C_{91}"
models: According to Annex

špecifikácia je uvedená na druhej strane

specification is stated on the back page

Identifikačné číslo výrobku: **CE-1299CR0190**

Product ID Number: **CE-1299CR0190**

Preskúšaná vzorka spĺňa základné požiadavky na bezpečnosť podľa nasledujúcich európskych smerníc Nového prístupu:

2009/142/EC týkajúcej sa spotrebičov spaľujúcich plynné palivá

The tested sample meets the essential safety requirements of the following European New Approach Directives :

2009/142/EC relating to appliances burning gaseous fuels

Certifikát bol vydaný na základe nasledujúcich dokumentov:
Správa o posúdení zhody č. 140500126/4
zo dňa 03.10.2016

Certificate is issued on the basis of this document:

Report of assessment conformity procedure
No. 140500126/4 Date of issue on 03 October 2016

CE označenie môže byť použité iba v prípade, že je posúdená zhoda so všetkými príslušnými smernicami Európskej komisie.
Akékoľvek významné zmeny v zhotovení alebo konštrukcii výrobku, systéme kvality a dodatky k horeuvedeným technickým a právnym predpisom môžu viesť k neplatnosti certifikátu. Zodpovednosť za výrobok zostáva na výrobcovi alebo jeho splnomocnenom zástupcovi

CE mark can be used only in the case of conformity assessment according to all relevant Directives of the European Commission.
Any significant change in product's form or construction, system of quality and supplements to above mentioned technical and legal provisions can result in invalidity of the certificate. Producer or his representative is responsible for the product.

Technický skúšobný ústav Piešťany, š.p. T/S/U KO č.1299

Ing. Dušan Hanko
za TSU Piešťany, š.p., Notifikovanú osobu 1299
on behalf of TSU Piešťany, š.p., Notified Body 1299

Vydaný dňa: 04.10.2016
Date of issue: on 04 October 2016

Krajiny určenia (Countries of destination)		Používané pripojovacie tlaky (Supply pressures)	Kategória spotrebiča (Appliances categories)
AT	Austria	20 mbar 50 mbar	$II_{2H3B/P}$,
BE	Belgium	20/25 mbar, 50 mbar, 28-30/37 mbar	I_{2E+}, I_{3+}, I_{3P}
BG	Bulgaria	20 mbar, 29-30 mbar	$II_{2H3B/P}$
CH	Switzerland	20 mbar, 50 mbar, 28-30/37 mbar	$II_{2H3B/P}$, II_{2E3+}, $II_{3B/P}$
CZ	Czech Republic	20 mbar, 50 mbar, 37 mbar	$II_{2H3B/P}$, $II_{3B/P}$
DE	Germany	20 mbar, 50 mbar, 28-30 mbar	$II_{2E3B/P}$
DK	Denmark	20 mbar, 30 mbar	$II_{2H3/B/P}$
EE	Estonia	20 mbar, 29-30 mbar	$II_{2H3/B/P}$
ES	Spain	20 mbar, 37 mbar, 50 mbar, 28-30/37 mbar	II_{2H3+}, $II_{3B/P}$
FI	Finland	20 mbar, 28-30 mbar,	$II_{2H3/B/P}$
FR	France	20/25 mbar, 28-30 mbar, 50 mbar, 37 mbar, 50 mbar, 28-30/37 mbar	II_{2E+3+}, II_{2E+3P}
GB	Great Britain	20 mbar, 28-30 mbar, 37 mbar, 50 mbar, 28-30/37 mbar	II_{2H3+}, $II_{3B/P}$
GR	Greece	20 mbar, 30 mbar, 37 mbar, 50 mbar, 28-30/37 mbar	$II_{2H3/B/P}$, $II_{2B/P}$, II_{2B3+}
HU	Hungary	25 mbar, 28-30 mbar, 50 mbar	$II_{2H3/B/P}$, $II_{3B/P}$
IE	Ireland	20 mbar, 28-30 mbar, 37 mbar 28-30/37 mbar	II_{2H3+}, $II_{3B/P}$
IT	Italy	20 mbar, 28-30/37 mbar	II_{2H3+}
LT	Lithuania	20 mbar, 29-30 mbar	$II_{2H3/B/P}$
LV	Latvia	20 mbar, 29-30 mbar	$II_{2H3/B/P}$
NL	the Netherlands	25 mbar, 30-50 mbar	$II_{2L3/B/P}$, $II_{3L/P}$
NO	Norway	29-30 mbar	$I_{3/B/P}$
PL	Poland	29-30 mbar	$I_{3/B/P}$
PT	Portugal	20 mbar, 29-30 mbar, 37 mbar, 28-30/37 mbar	II_{2H3+}, $II_{3B/P}$
RO	Romania	20 mbar, 29-30 mbar, 37 mbar	$II_{2H3B/P}$, $II_{3B/P}$
SK	Slovakia	20 mbar, 37 mbar, 28-30/37 mbar, 50 mbar	$II_{2H3B/P}$, II_{3B3+}, $II_{3B/P}$
SI	Slovenia	20 mbar, 29-30 mbar	$II_{2H3/B/P}$, II_{2B3+}, $II_{3B/P}$
SE	Sweden	20 mbar, 28-30 mbar,	$II_{2H3/B/P}$

Pravidlá pre používanie ES certifikátu skúšky typu.
The rules for use of this EC-type examination certificate.

Je zakázané meniť, doplňovať alebo prepisovať údaje v ES certifikáte skúšky typu.
Tento certifikát nie je možné použiť ako ES certifikát skúšky typu pre výrobok, u ktorého bola vykonaná bez súhlasu TSÚ Piešťany, š.p. zmena, ovplyvňujúca zhodu s použitými normatívnymi dokumentmi a predpismi.
It is forbidden to modify, amend or rewrite the data in the EC type-examination certificate.
This certificate cannot be used as a EC type-examination certificate for product, where a change influencing conformity with the applied normative documents and regulations was done without approval of the TSÚ Piešťany, š.p.

Technický skúšobný ústav Piešťany, š.p.
T/S/U
-2-
NB č.1298

081894

© PROMPS, tlačiarenské centrum, a.s., Bratislava

PRÍLOHA K CERTIFIKÁTU ES SKÚŠKY TYPU
ANNEX TO THE EC TYPE – EXAMINATION CERTIFICATE
№./No. 161299190

Uzavreté krbové vložky na plynné palivá ***(Closed Gas Stoves burning gaseous fuels)***
Špecifikácia *(Specification):*

1. Uzavreté krbové vložky rady GAS H-TRUE VISION na plynné palivá, zhotovenie „B_{11}"; „C_{11}"; „C_{31}"; „C_{91}"
Closed Gas Stoves GAS H-TRUE VISION burning gaseous fuels, type: „B_{11}"; „C_{11}"; „C_{31}"; „C_{91}"
modely *(models):*
650x450 950x450 1100x450 1250x450
1550x450 1850x450

2. Uzavreté krbové vložky rady GAS V-TRUE VISION na plynné palivá, zhotovenie „B_{11}"; „C_{11}"; „C_{31}"; „C_{91}"
Closed Gas Stoves GAS V-TRUE VISION burning gaseous fuels, type: „B_{11}"; „C_{11}"; „C_{31}"; „C_{91}"
modely *(models):*
800x660 950x660 1100x700 500x900

3. Uzavreté krbové vložky rady GAS DC-TRUE VISION na plynné palivá,
zhotovenie „B_{11}"; „C_{11}"; „C_{31}"; „C_{91}"
Closed Gas Stoves GAS DC-TRUE VISION burning gaseous fuels, type: „B_{11}"; „C_{11}"; „C_{31}"; „C_{91}"
modely *(models):*
650x550 850x550 900x450 1050x600
1050x450 1200x450 1500x450

4. Uzavreté krbové vložky rady GAS CL/CR-TRUE VISION na plynné palivá,
zhotovenie „B_{11}"; „C_{11}"; „C_{31}"; „C_{91}"
Closed Gas Stoves GAS CL/CR-TRUE VISION burning gaseous fuels, type: „B_{11}"; „C_{11}"; „C_{31}"; „C_{91}"
modely *(models):*
850x550 950x450 1050x450 1050x600
1200x450 1500x450

5. Uzavreté krbové vložky rady INTERRA na plynné palivá, zhotovenie „B_{11}"; „C_{11}"; „C_{31}"; „C_{91}"
Closed Gas Stoves INTERRA burning gaseous fuels, type: „B_{11}"; „C_{11}"; „C_{31}"; „C_{91}"
modely *(models):*
INTERRA 60 INTERRA 68 INTERRA 74 INTERRA 78

6. Uzavreté krbové vložky rady Luna H/V Diamond na plynné palivá, zhotovenie „B_{11}"; „C_{11}"; „C_{31}"; „C_{91}"
Closed Gas Stoves Luna H/V Diamond burning gaseous fuels, type: „B_{11}"; „C_{11}"; „C_{31}"; „C_{91}"
modely *(models):*
Luna 700 H Diamond Luna 1000 H Diamond Luna 1150 H Diamond Luna 1300 H Diamond
Luna 1600 H Diamond Luna 1900 H Diamond Luna 550 V Diamond Luna 850 V Diamond

7. Uzavreté krbové vložky rady Luna DH/DV Diamond na plynné palivá, zhotovenie „B_{11}"; „C_{11}"; „C_{31}"; „C_{91}"
Closed Gas Stoves Luna DH/DV Diamond burning gaseous fuels, type: „B_{11}"; „C_{11}"; „C_{31}"; „C_{91}"
modely *(models):*
Luna 1000 DH Diamond Luna 1150 DH Diamond Luna 1300 DH Diamond Luna 1600 DH Diamond
Luna 550 DV Diamond Luna 850 DV Diamond

Technický skúšobný ústav Piešťany, š.p. T/S/U -2- NB č. 1290

15. ERSATZTEILE

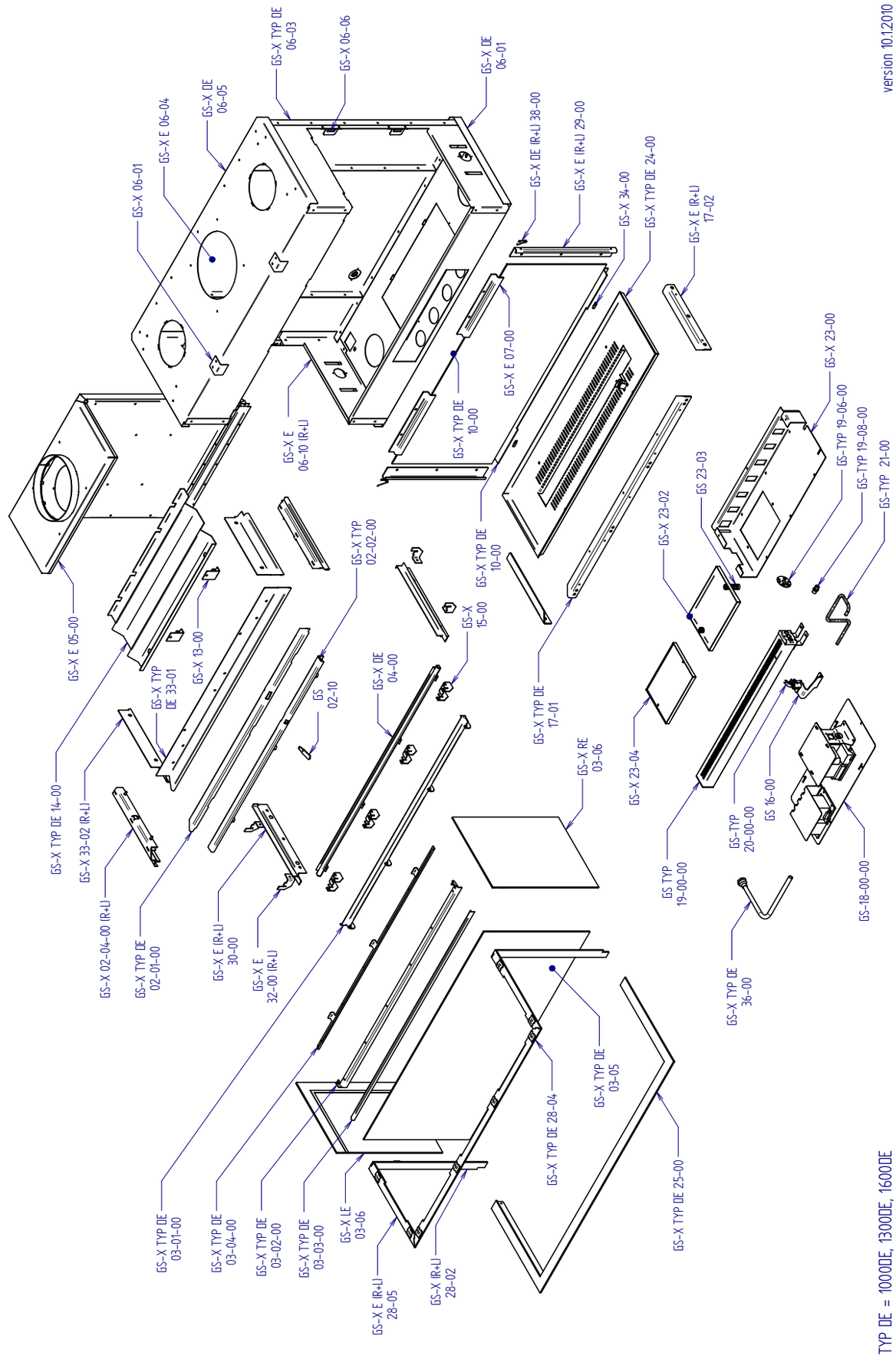

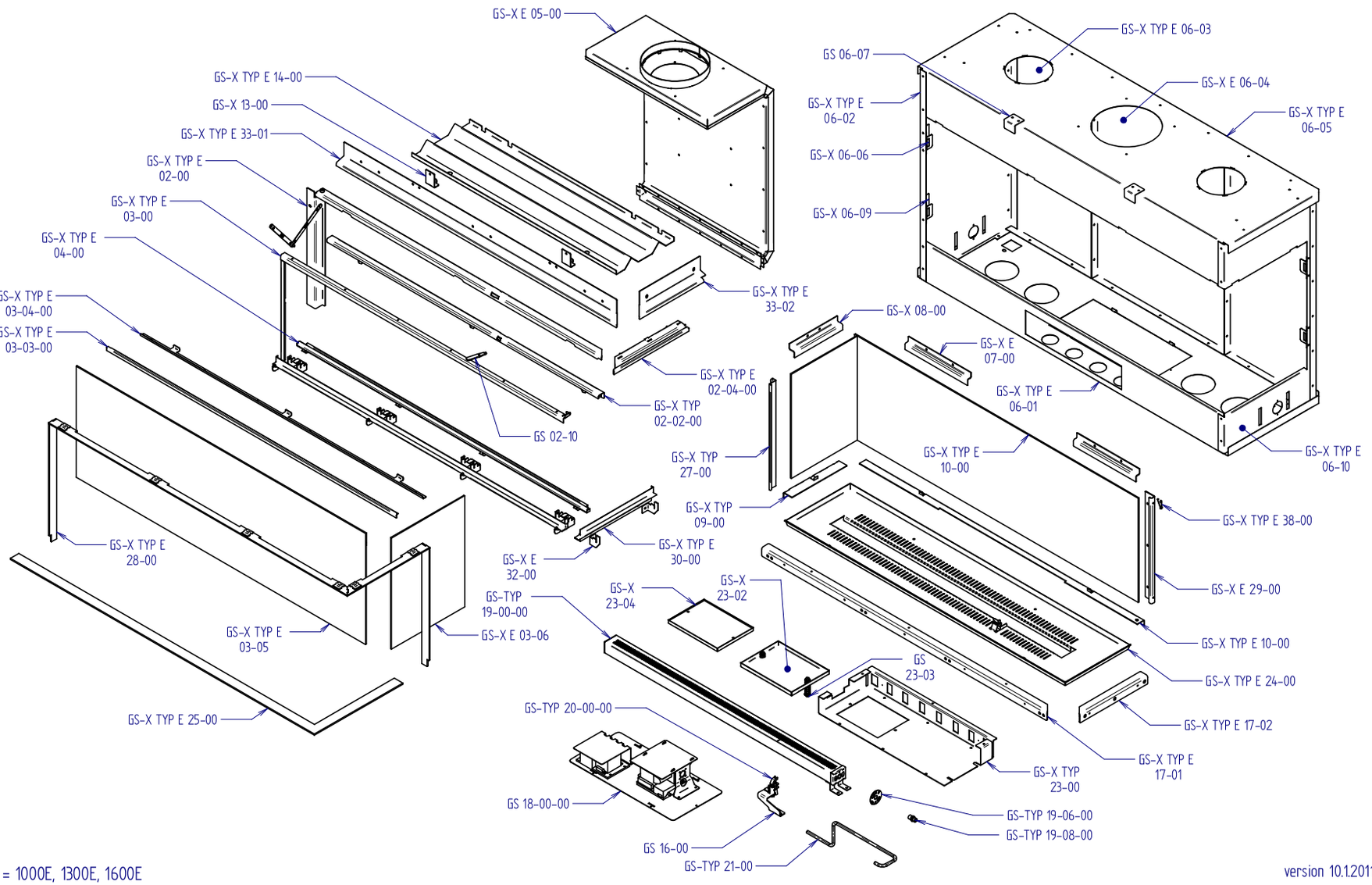

TYP E = 1000E, 1300E, 1600E

version 10.1.2011

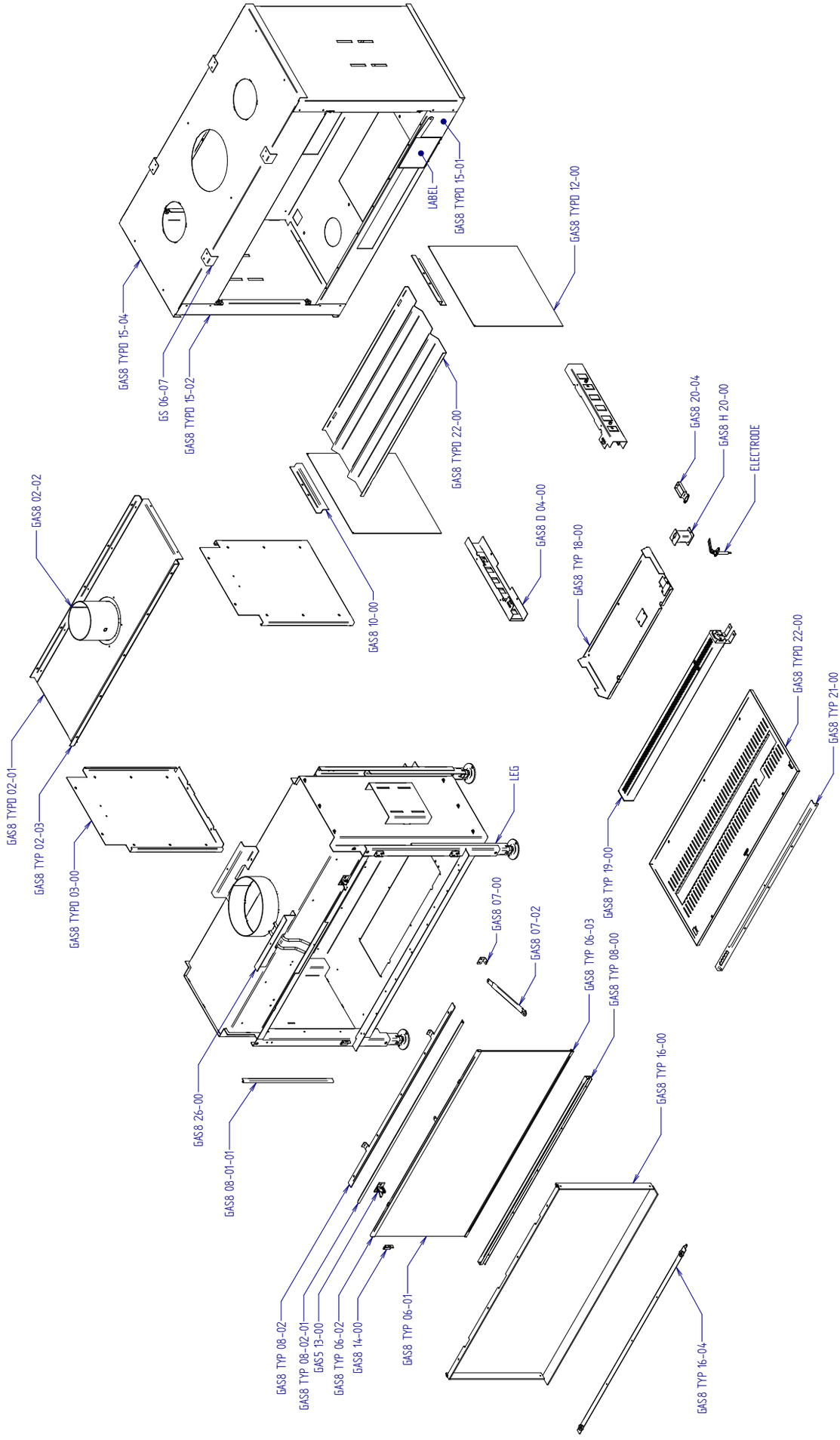
GAS8 TYP0 15-04
GS 06-07
GAS8 TYP0 15-02
LABEL
GAS8 TYP0 15-01
GAS8 TYP0 12-00
GAS8 TYP0 22-00
GAS8 20-04
GAS8 H 20-00
ELECTRODE
GAS8 02-02
GAS8 10-00
GAS8 D 04-00
GAS8 TYP 18-00
GAS8 TYP0 02-01
GAS8 TYP 02-03
GAS8 TYP0 03-00
LEG
GAS8 TYP0 22-00
GAS8 TYP 21-00
GAS8 TYP 19-00
GAS8 07-00
GAS8 07-02
GAS8 TYP 06-03
GAS8 TYP 08-00
GAS8 26-00
GAS8 TYP 16-00
GAS8 08-01-01
GAS8 TYP 08-02
GAS8 TYP 08-02-01
GAS5 13-00
GAS8 TYP 06-02
GAS8 14-00
GAS8 TYP 06-01
GAS8 TYP 16-04